呉地区高等学校卓球選手権大会
平成30年4月21日
呉スポーツ会館
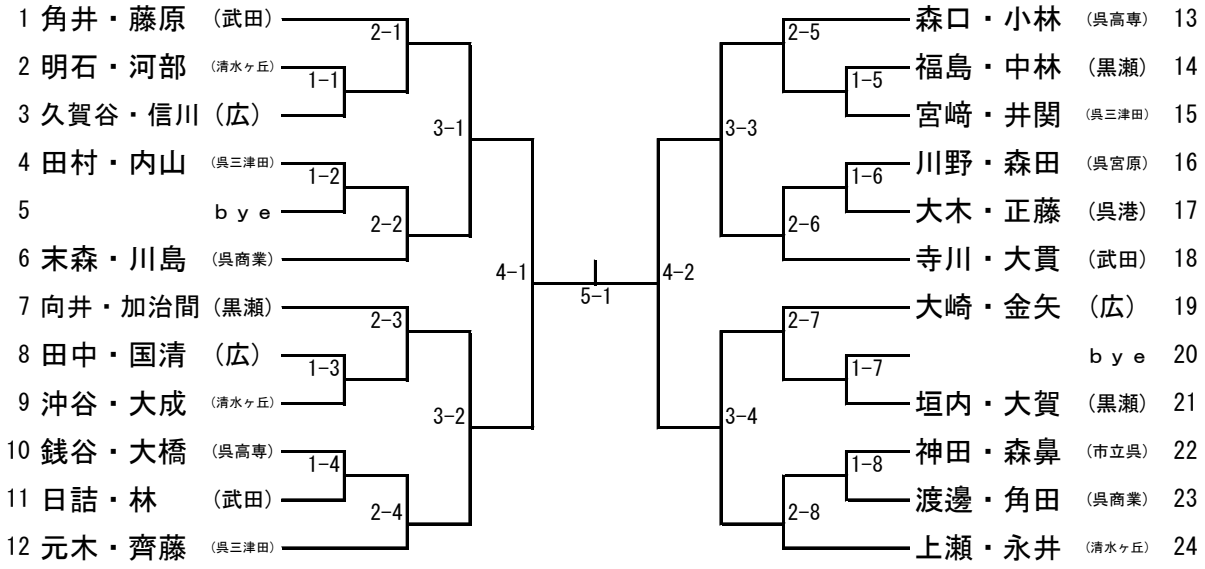
女子ダブルス