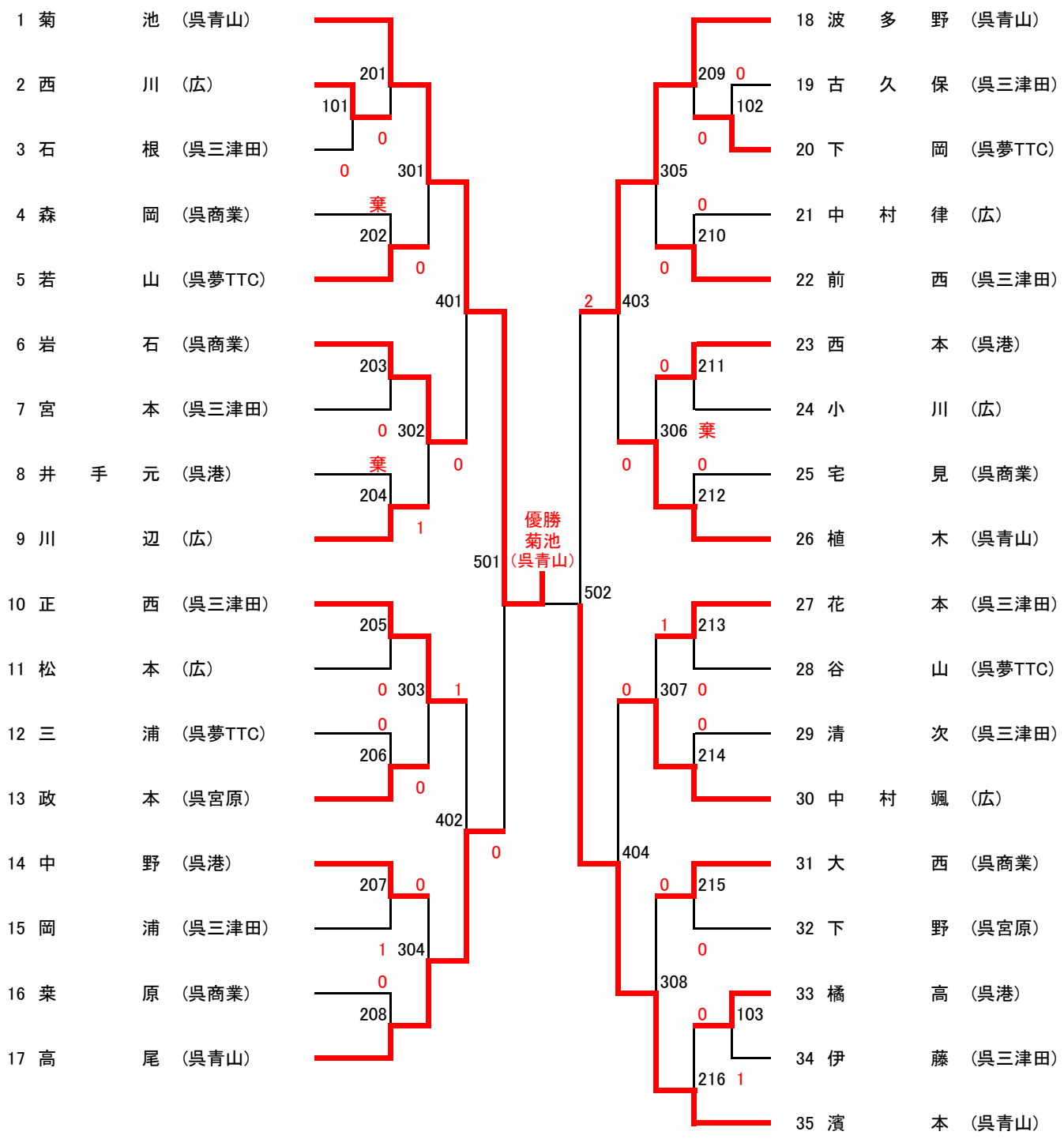全日本選手権（ジュニア）大会　呉地区予選　　男子シングルス