第70回広島県高等学校卓球選手権大会
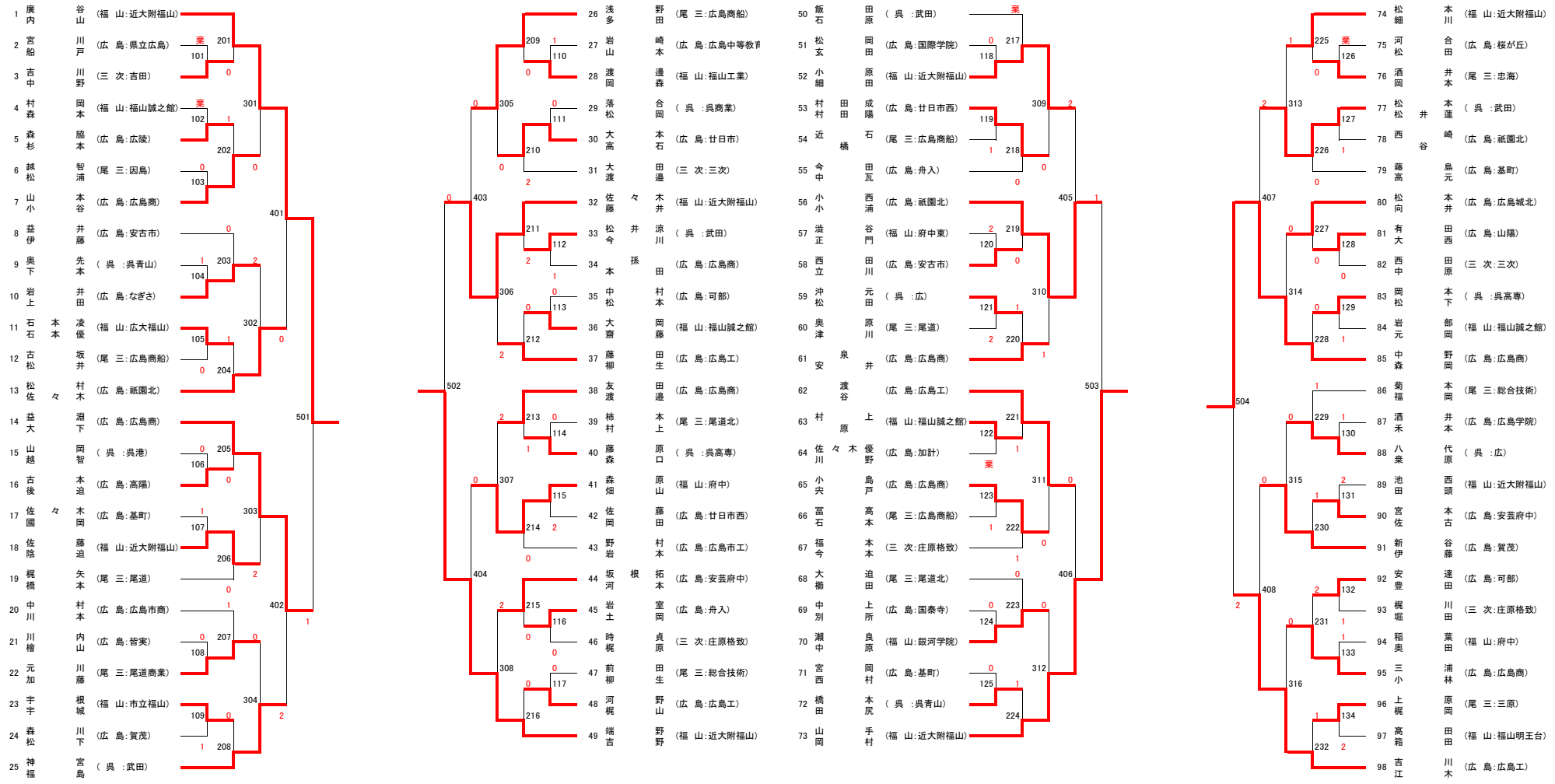
男子ダブルス その2