第70回広島県高等学校卓球選手権大会広島地区予選

男子ダブルス
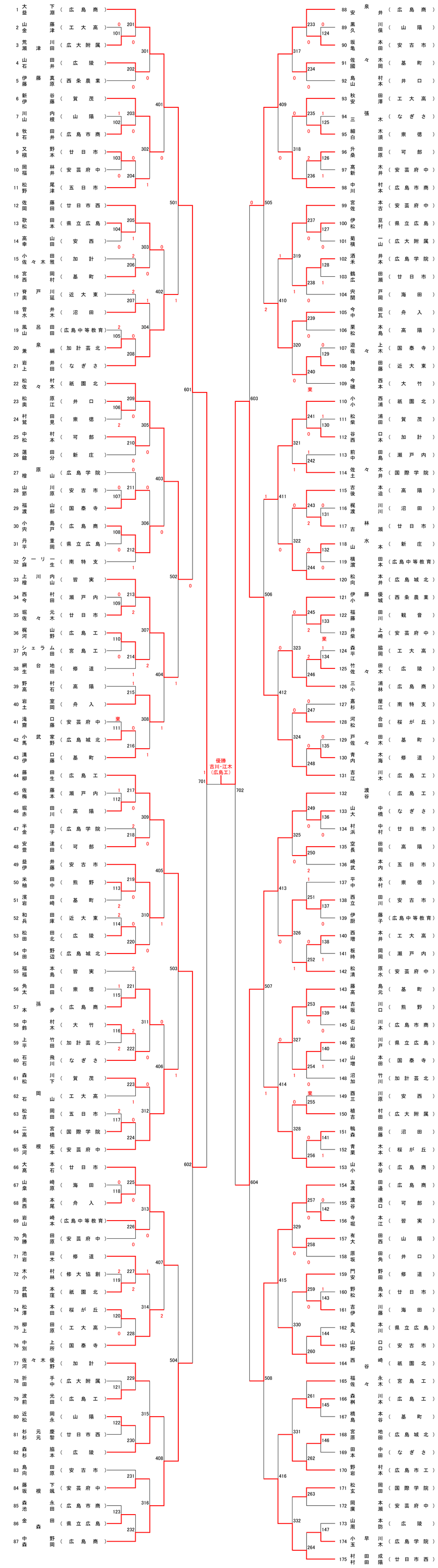
1