第78回広島県高等学校野球新人大会兼広島県秋季大会

組合せ

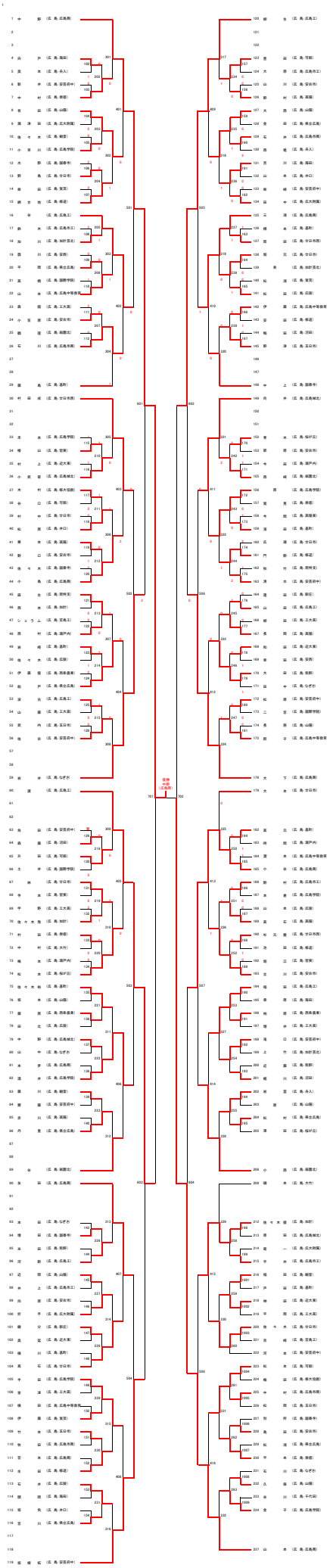
1 中 野 (広 島 広島商)
4 向 井 (広 島 海田)
5 奥 本 (広 島 赤入)
6 新 井 (広 島 安芸府中)
7 中 村 (広 島 神辺)
8 有 田 (広 島 山陽)
9 瀬 津 田 (広 島 広大附属)
10 佐 々 木 (広 島 観音)
11 小 笠 川 (広 島 広島学院)
12 木 野 (広 島 国泰寺)
13 野 島 (広 島 甘日市)
14 樋 田 (広 島 賀茂)
15 細 竹 地 (広 島 福盛)
16 谷 (広 島 広島工)
17 鈴 木 (広 島 広島市工)
18 加 川 (広 島 加計芸北)
19 西 川 (広 島 安西)
20 平 間 (広 島 県立広島)
21 高 橋 (広 島 国際学園)
22 山 本 (広 島 広島大学教育)
23 森 脇 (広 島 工大高)
24 小 笠 原 (広 島 安古市)
25 鶴 澄 (広 島 崇徳北)
26 石 川 (広 島 広島市商)
29 藤 島 (広 島 基町)
30 村 田 成 (広 島 甘日市西)
33 末 本 (広 島 広島学院)
34 樽 山 (広 島 世羅)
35 村 上 (広 島 近大東)
36 小 武 安 (広 島 広島城北)
37 木 村 (広 島 福大附属)
38 谷 口 (広 島 可部)
39 村 中 (広 島 甘日市)
40 松 原 (広 島 井口)
41 東 本 (広 島 高陽)
42 野 口 (広 島 安古市)
43 佐 々 木 (広 島 観音)
44 小 島 (広 島 広島商)
45 森 生 (広 島 尾道北)
46 西 本 (広 島 加計)
47 シ ェ ラ ム (広 島 宮島工)
48 西 村 (広 島 瀬戸内)
49 岩 崎 (広 島 基町)
50 佐 々 木 (広 島 広陵)
51 伊 藤 俊 (広 島 西条農業)
52 船 戸 (広 島 県立広島)
53 波 元 (広 島 広島工)
54 山 藤 (広 島 工大高)
55 武 内 (広 島 五日市)
56 佐 吉 (広 島 安芸府中)
59 岩 井 (広 島 なぎさ)
60 渡 (広 島 広島工)
63 先 田 (広 島 安芸府中)
64 森 藤 (広 島 沼田)
65 井 田 (広 島 可部)
66 土 井 (広 島 国際学園)
67 林 (広 島 甘日市)
68 寺 本 (広 島 世羅)
69 中 野 (広 島 工大高)
70 佐 々 木 雅 (広 島 加計)
71 村 田 (広 島 神辺)
72 中 村 (広 島 大竹)
73 橋 本 (広 島 瀬戸内)
74 松 本 (広 島 福が丘)
75 佐 々 木 祐 (広 島 基町)
76 坂 本 (広 島 山陽)
77 藤 原 (広 島 西条農業)
78 田 北 (広 島 広陵)
79 中 野 (広 島 広島城北)
80 山 中 (広 島 なぎさ)
81 本 多 (広 島 広島商)
82 酒 井 (広 島 広島学院)
83 藤 川 (広 島 観音)
84 熊 藤 (広 島 安芸府中)
85 赤 川 (広 島 高陽)
86 丹 重 (広 島 県立広島)
89 谷 (広 島 崇徳北)
90 友 田 (広 島 広島商)
93 本 田 (広 島 なぎさ)
94 増 田 (広 島 国泰寺)
95 米 田 (広 島 祇園)
96 河 野 (広 島 広島工)
97 近 岡 (広 島 山陽)
98 井 上 (広 島 広島市工)
99 向 原 (広 島 安古市)
100 折 平 (広 島 広大附属)
101 細 分 (広 島 崇徳)
102 真 冠 (広 島 近大東)
103 橋 川 (広 島 基町)
104 高 石 (広 島 甘日市)
105 平 田 (広 島 広島学院)
106 金 津 (広 島 工大高)
107 横 田 (広 島 広島大学教育)
108 伊 藤 (広 島 賀茂)
109 竹 本 (広 島 五日市)
110 牧 田 (広 島 広島市商)
111 宮 本 (広 島 広島商)
112 生 田 (広 島 福盛)
113 石 井 (広 島 広陵)
114 関 畑 (広 島 高陽)
115 坂 角 (広 島 井口)
116 宮 川 (広 島 県立広島)
119 坂 根 拓 (広 島 安芸府中)
123 柳 生 (広 島 広島工)
124 豊 田 (広 島 可部)
125 大 原 (広 島 広島市工)
126 山 川 (広 島 安古市)
127 新 村 (広 島 高陽)
128 大 西 (広 島 山陽)
129 金 田 (広 島 県立広島)
130 石 井 (広 島 広島市商)
131 西 尾 (広 島 赤入)
132 西 川 (広 島 海田)
133 山 本 (広 島 井口)
134 樋 嶋 (広 島 安芸府中)
135 山 中 (広 島 広大附属)
136 二 浦 (広 島 広島商)
137 橋 本 (広 島 基町)
138 田 山 (広 島 甘日市西)
139 笠 元 (広 島 甘日市)
140 長 (広 島 加計芸北)
141 松 浦 (広 島 賀茂)
142 松 山 (広 島 広陵)
143 伊 藤 (広 島 県立中等教育)
144 安 田 (広 島 福盛)
145 梅 田 (広 島 沼田)
146 野 津 (広 島 五日市)
149 中 上 (広 島 国泰寺)
150 向 井 (広 島 広島城北)
153 東 木 (広 島 福が丘)
154 新 原 (広 島 安古市)
155 今 田 (広 島 瀬戸内)
156 西 嶋 (広 島 崇徳北)
157 原 (広 島 広島学院)
158 鷲 見 (広 島 観音)
159 今 岡 (広 島 高陽東)
160 浅 田 (広 島 基町)
161 広 瀬 (広 島 甘日市)
162 門 野 (広 島 福盛)
163 秘 竹 (広 島 西城支)
164 清 水 (広 島 安芸府中)
167 藤 田 (広 島 祇園)
168 山 田 (広 島 広島工)
169 嶋 田 (広 島 工大高)
170 長 岡 (広 島 高陽)
171 田 田 (広 島 安西)
172 大 田 (広 島 祇園)
173 山 中 (広 島 なぎさ)
174 松 原 (広 島 安芸府中)
175 二 宮 (広 島 国際学園)
176 長 岡 (広 島 山陽)
177 野 子 (広 島 広島中等教育)
178 大 下 (広 島 広島商)
179 大 本 (広 島 甘日市)
182 真 北 (広 島 基町)
183 池 岡 (広 島 瀬戸内)
184 渡 本 (広 島 広島中等教育)
185 小 谷 (広 島 広島商)
186 新 村 (広 島 広島市工)
187 本 巻 (広 島 広島学院)
188 山 本 (広 島 広陵)
189 高 石 (広 島 高陽)
190 杉 元 愛 (広 島 甘日市西)
191 池 田 (広 島 福盛)
192 姫 立 (広 島 世羅)
193 立 川 (広 島 安古市)
194 福 田 (広 島 広島工)
195 奥 原 (広 島 海田)
196 柿 原 (広 島 西条農業)
197 徳 井 (広 島 工大高)
198 浅 口 (広 島 安芸府中)
199 上 竹 (広 島 加計芸北)
200 近 藤 (広 島 祇園)
201 梶 川 (広 島 沼田)
202 岩 室 (広 島 赤入)
203 原 (広 島 山陽)
204 松 村 (広 島 県立広島)
205 澤 田 (広 島 福が丘)
208 小 西 (広 島 崇徳北)
209 樋 本 (広 島 大竹)
212 佐 々 木 優 (広 島 加計)
213 原 田 (広 島 広島城北)
214 藤 一 (広 島 広大附属)
215 中 井 (広 島 広島市工)
216 福 田 (広 島 観音)
217 戸 田 (広 島 基町)
218 神 田 (広 島 近大東)
219 平 間 (広 島 工大高)
220 佐 々 木 (広 島 甘日市)
221 岩 崎 (広 島 宮島工)
222 河 本 (広 島 安芸府中)
223 松 本 (広 島 可部)
224 福 田 (広 島 福大附属)
225 中 村 (広 島 市商)
226 松 岡 (広 島 五日市)
227 別 所 (広 島 国泰寺)
228 島 田 (広 島 安古市)
229 松 浦 (広 島 県立広島)
230 平 本 (広 島 観音)
231 石 川 (広 島 なぎさ)
232 久 保 (広 島 山陽)
233 谷 川 (広 島 千代田)
234 世 子 (広 島 広島学院)
237 山 本 (広 島 広島商)
第78回
(広島県)
優勝
701
702
703
704
705
706
707
708
709
710
711
712
713
714
715
716
717
718
719
720
721
722
723
724
725
726
727
728
729
730
731
732
733
734
735
736
737
738
739
740

第76回広島県中学総体硬式テニス大会兼第61回中国大会広島県予選
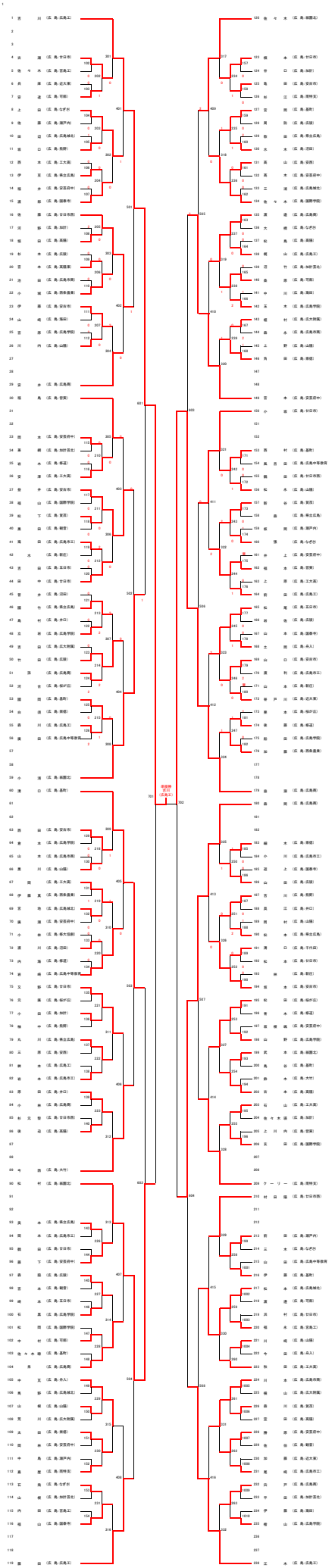
男子シングルス２