2

1	次寺	藤岡	（広島商）
2	山崎	村木	（崇徳）
3	梨本	田林	（国際学院）
4	永田	本田	（広陵）
5	森野	野田	（西条農業）
6	岩島	島田	（広島工）
7	宮岡	岡山	（廿日市西）
8	中崇	崇吉	（安芸府中）
9	奥吉	吉下	（祇園北）
10	中原	原本	（広島学院）
11	丸下	下間	（熊野）
12	片間	間垣	（桜が丘）
13	濱垣	崎藤	（観音）
14	峯崎	藤政	（なぎさ）
15	森藤	政森	（加計芸北）
16	小政	玉川	（基町）
17	徳森	川田	（安古市）
18	野玉	田中	（新庄）
19	神川	中川	（近大東）
20	榎田	川竹	（国泰寺）
21	近竹	竹田	（工大高）
22	廣田	田勇	（舟入）
23	文勇	勇田	（広島工）
24	児田	田井	（賀茂）
25	滝井	井津	（祇園北）
26	本津	津川	（山陽）
27	田川	川垣	（安芸府中）
28	加垣	垣杭	（工大高）
29	沼杭	杭島	（高陽）
30	濱島	島崎	（廿日市）
31	伊崎	崎倉	（広陵）
32	藤倉	倉島	（崇徳）
33	益島	島村	（国際学院）
34	中村	村栖	（広島学院）
35	中栖	栖野	（舟入）
36	溝野	野野	（広島工）
37	黒野	野林	（なぎさ）
38	中林	林山	（大竹）
39	野山	山藤	（五日市）
40	坪藤	藤田	（海田）
41	久田	田道	（県立広島）
42	河道	道岡	（崇徳）
43	栗岡	岡田	（広大附属）
44	星田	田野	（瀬戸内）
45	河野	野孝	（安西）
46	栗孝	孝田	（国泰寺）
47	新田	田好	（広島商）
48	後好	好本	（基町）
49	石本	本高	（崇徳）
50	堅高	高川	（県立広島）
51	近川	川田	（井口）
52	松田	田本	（崇徳）
53	白本	本川	（桜が丘）
54	宇川	川田	（国泰寺）
55	金田	田居	（大竹）
56	藤本	本本	（広島工）
57	三本	本島	（安芸府中）
58	折島	島木	（安古市）
59	日木	木瀬	（広島城北）
60	佐瀬	瀬玉	（祇園北）
61	吉玉	玉場	（広島工）
62	平場	場田	（舟入）
63	吉田	田西	（山陽）
64	竹西	西藤	（広島市商）
65	若藤	藤江	（近大東）
66	新江	江川	（高陽東）
67	平川	川中	（五日市）
68	岡中	中本	（広島中等教育）
69	豊本	本野	（なぎさ）
70	高野	野口	（基町）
71	長口	口土	（工大高）
72	児土	土鄭	（賀茂）
73	井鄭	鄭川	（崇徳）
74	大川	川谷	（西条農業）
75	今谷	谷木	（安芸府中）
76	佐木	木藤	（国際学院）
77	庸藤	藤田	（広島市工）
78	尾田	田内	（広島工）
79	田内	内本	（廿日市）
80	松本	本井	（五日市）
81	上井	井中	（基町）
82	江中	中中	（広島工）
83	古中	中泉	（新庄）
84	徳泉	泉今	（桜が丘）
85	木泉	泉田	（南特支）
86	鈴田	田周	（崇徳）
87	佐周	周山	（宮島工）
88	今山	山藤	（舟入）
89	竹藤	藤田	（瀬戸内）
90	橋田	田山	（熊野）
91	安山	山田	（広島学院）
92	今田	田本	（高陽）
93	田本	本田	（広島商）
94	松田	田岡	（県立広島）
95	坂岡	岡西	（井口）
96	早西	西田	（崇徳）
97	福田	田山	（桜が丘）
98	茶山	山西	（国泰寺）
99	坂西	西崎	（大竹）
100	森崎	崎田	（広島工）
101	甲田	田生	（安芸府中）
102	佐生	生原	（安古市）
103	本原	原宅	（広島城北）
104	岩宅	宅浦	（祇園北）
105	藤浦	浦藤	（広島工）
106	細藤	藤島	（舟入）
107	大島	島村	（山陽）
108	天村	村野	（広島市商）
109	渡野	野畑	（近大東）
110	中畑	畑山	（高陽東）
111	八山	山井	（五日市）
112	則井	井崎	（広島中等教育）
113	佐崎	崎永	（なぎさ）
114	石永	永川	（基町）
115	箱川	川田	（工大高）
116	松田	田上	（賀茂）
117	佐上	上本	（崇徳）
118	吉本	本田	（西条農業）
119	木田	田本	（安芸府中）
120	厨本	本野	（国際学院）
121	伊野	野野	（国泰寺）
122	柏野	野畠	（皆実）
123	江畠	畠山	（広島市工）
124	上山	山井	（広島工）
125	津井	井崎	（廿日市）
126	佐崎	崎永	（五日市）
127	内永	永川	（基町）
128	奥川	川田	（広島工）
129	松田	田上	（新庄）
130	稲上	上本	（桜が丘）
131	岩本	本田	（南特支）
132	小田	田本	（崇徳）
133	今本	本野	（宮島工）
134	前野	野野	（舟入）
135	増野	野早	（瀬戸内）
136	山早	早山	（熊野）
137	田山	山田	（広島学院）
138	坪田	田合	（高陽）
139	蔵合	合田	（広島商）
140	金田	田一	（崇徳）
141	山田	田裕	（県立広島）
142	藤一	一颯	（井口）
143	石裕	裕川	（崇徳）
144	中颯	颯丸	（桜が丘）
145	内川	川田	（国泰寺）
146	下丸	田貝	（大竹）
147	中田	貝原	（広島工）
148	内貝	原本	（安芸府中）
149	田原	本道	（安古市）
150	晃本	道太	（広島城北）
151	崎道	太田	（祇園北）
152	吉太	田島	（広島工）
153	瓦田	島川	（舟入）
154	原島	川山	（山陽）
155	弘川	山田	（広島市商）
156	栄山	田原	（近大東）
157	手原	原福	（高陽東）
158	倉福	福早	（五日市）
159	崎早	早茶	（広島中等教育）
160	本茶	茶坂	（なぎさ）
161	丸坂	坂福	（基町）
162	田福	福田	（工大高）
163	田田	田浦	（賀茂）
164	田浦	浦村	（崇徳）
165	屋村	村田	（西条農業）
166	井田	田地	（安芸府中）
167	田地	地美	（国際学院）
168	田美	美原	（国泰寺）
169	井原	原本	（皆実）
170	田本	本信	（広島市工）
171	田信	信林	（広島工）
172	井林	林村	（廿日市）
173	田村	村坂	（五日市）
174	田坂	坂口	（広島中等教育）
175	地口	口崎	（なぎさ）
176	美崎	崎村	（基町）
177	原村	村中	（工大高）
178	本中	中井	（賀茂）
179	信井	井瀬	（崇徳）
180	林瀬	瀬村	（瀬戸内）
181	村村	村栖	（廿日市）
182	坂栖	栖岡	（五日市）
183	口岡	岡村	（広島中等教育）
184	崎村	村湯	（千代田）
185	村湯	湯本	（祇園北）
186	中本	本鎧	（基町）
187	井鎧	鎧本	（広島工）
188	瀬本	本崎	（西条農業）
189	崎崎	崎元	（広島市工）
190	元崎	元井	（県立広島）
191	井元	井川	（沼田）
192	川井	川藤	（基町）
193	藤川	藤山	（なぎさ）
194	山藤	山場	（舟入）
195	場山	場木	（広島学院）
196	木場	木原	（安古市）
197	原木	原田	（大竹）
198	田原	田尾	（安芸府中）
199	尾田	尾岡	（広大附属）
200	岡尾	岡上	（工大高）
201	上岡	上山	（桜が丘）
202	山上	山本	（広陵）
203	本山	本藤	（崇徳）
204	藤本	藤井	（広島商）
205	井藤	井木	（五日市）
206	木井	木津	（広島工）
207	津木	津間	（崇徳）
208	間津	間本	（井口）
209	本間	本留	（近大東）
210	留本	留根	（新庄）
211	根留	根口	（国泰寺）
212	口根	口畑	（工大高）
213	畑口	畑田	（舟入）
214	田畑	田浦	（崇徳）
215	浦田	浦村	（瀬戸内）
216	村浦	村田	（廿日市）
217	田村	田坂	（五日市）
218	坂田	坂口	（広島中等教育）
219	口坂	口崎	（なぎさ）
220	崎口	崎村	（基町）
221	村崎	村中	（工大高）
222	中村	中井	（賀茂）
223	井中	井瀬	（崇徳）
224	瀬井	瀬村	（瀬戸内）
225	村瀬	村栖	（廿日市）
226	栖村	栖岡	（五日市）
227	岡栖	岡村	（広島中等教育）
228	村岡	村湯	（千代田）
229	湯村	湯本	（祇園北）
230	本湯	本鎧	（基町）
231	鎧本	鎧本	（広島工）
232	本鎧	本崎	（西条農業）
233	崎本	崎元	（広島市工）
234	元崎	元井	（県立広島）
235	井元	井川	（沼田）
236	川井	川藤	（基町）
237	藤川	藤山	（なぎさ）
238	山藤	山場	（舟入）
239	場山	場木	（広島学院）
240	木場	木原	（安古市）
241	原木	原田	（大竹）
242	田原	田尾	（安芸府中）
243	尾田	尾岡	（広大附属）
244	岡尾	岡上	（工大高）
245	上岡	上山	（桜が丘）
246	山上	山本	（広陵）
247	本山	本藤	（崇徳）
248	藤本	藤井	（広島商）
249	井藤	井木	（五日市）
250	木井	木津	（広島工）
251	津木	津間	（崇徳）
252	間津	間本	（井口）
253	本間	本留	（近大東）
254	留本	留根	（新庄）
255	根留	根口	（国泰寺）
256	口根	口畑	（工大高）
257	畑口	畑田	（舟入）
258	田畑	田浦	（崇徳）
259	浦田	浦村	（瀬戸内）
260	村浦	村田	（廿日市）
261	田村	田坂	（五日市）
262	坂田	坂口	（広島中等教育）
263	口坂	口崎	（なぎさ）
264	崎口	崎村	（基町）
265	村崎	村中	（工大高）
266	中村	中井	（賀茂）
267	井中	井瀬	（崇徳）
268	瀬井	瀬村	（瀬戸内）
269	村瀬	村栖	（廿日市）
270	栖村	栖岡	（五日市）
271	岡栖	岡村	（広島中等教育）
272	村岡	村湯	（千代田）
273	湯村	湯本	（祇園北）
274	本湯	本鎧	（基町）
275	鎧本	鎧本	（広島工）
276	本鎧	本崎	（西条農業）
277	崎本	崎元	（広島市工）
278	元崎	元井	（県立広島）
279	井元	井川	（沼田）
280	川井	川藤	（基町）
281	藤川	藤山	（なぎさ）
282	山藤	山場	（舟入）
283	場山	場木	（広島学院）
284	木場	木原	（安古市）
285	原木	原田	（大竹）
286	田原	田尾	（安芸府中）
287	尾田	尾岡	（広大附属）
288	岡尾	岡上	（工大高）
289	上岡	上山	（桜が丘）
290	山上	山本	（広陵）
291	本山	本藤	（崇徳）
292	藤本	藤井	（広島商）
293	井藤	井木	（五日市）
294	木井	木津	（広島工）
295	津木	津間	（崇徳）
296	間津	間本	（井口）
297	本間	本留	（近大東）
298	留本	留根	（新庄）
299	根留	根口	（国泰寺）
300	口根	口畑	（工大高）
301	畑口	畑田	（舟入）
302	田畑	田浦	（崇徳）
303	浦田	浦村	（瀬戸内）
304	村浦	村田	（廿日市）
305	田村	田坂	（五日市）
306	坂田	坂口	（広島中等教育）
307	口坂	口崎	（なぎさ）
308	崎口	崎村	（基町）
309	村崎	村中	（工大高）
310	中村	中井	（賀茂）
311	井中	井瀬	（崇徳）
312	瀬井	瀬村	（瀬戸内）
313	村瀬	村栖	（廿日市）
314	栖村	栖岡	（五日市）
315	岡栖	岡村	（広島中等教育）
316	村岡	村湯	（千代田）
317	湯村	湯本	（祇園北）
318	本湯	本鎧	（基町）
319	鎧本	鎧本	（広島工）
320	本鎧	本崎	（西条農業）
321	崎本	崎元	（広島市工）
322	元崎	元井	（県立広島）
323	井元	井川	（沼田）
324	川井	川藤	（基町）
325	藤川	藤山	（なぎさ）
326	山藤	山場	（舟入）
327	場山	場木	（広島学院）
328	木場	木原	（安古市）
329	原木	原田	（大竹）
330	田原	田尾	（安芸府中）
331	尾田	尾岡	（広大附属）
332	岡尾	岡上	（工大高）
333	上岡	上山	（桜が丘）
334	山上	山本	（広陵）
335	本山	本藤	（崇徳）
336	藤本	藤井	（広島商）
337	井藤	井木	（五日市）
338	木井	木津	（広島工）
339	津木	津間	（崇徳）
340	間津	間本	（井口）
341	本間	本留	（近大東）
342	留本	留根	（新庄）
343	根留	根口	（国泰寺）
344	口根	口畑	（工大高）
345	畑口	畑田	（舟入）
346	田畑	田浦	（崇徳）
347	浦田	浦村	（瀬戸内）
348	村浦	村田	（廿日市）
349	田村	田坂	（五日市）
350	坂田	坂口	（広島中等教育）
351	口坂	口崎	（なぎさ）
352	崎口	崎村	（基町）
353	村崎	村中	（工大高）
354	中村	中井	（賀茂）
355	井中	井瀬	（崇徳）
356	瀬井	瀬村	（瀬戸内）
357	村瀬	村栖	（廿日市）
358	栖村	栖岡	（五日市）
359	岡栖	岡村	（広島中等教育）
360	村岡	村湯	（千代田）
361	湯村	湯本	（祇園北）
362	本湯	本鎧	（基町）
363	鎧本	鎧本	（広島工）
364	本鎧	本崎	（西条農業）
365	崎本	崎元	（広島市工）
366	元崎	元井	（県立広島）
367	井元	井川	（沼田）
368	川井	川藤	（基町）
369	藤川	藤山	（なぎさ）
370	山藤	山場	（舟入）
371	場山	場木	（広島学院）
372	木場	木原	（安古市）
373	原木	原田	（大竹）
374	田原	田尾	（安芸府中）
375	尾田	尾岡	（広大附属）
376	岡尾	岡上	（工大高）
377	上岡	上山	（桜が丘）
378	山上	山本	（広陵）
379	本山	本藤	（崇徳）
380	藤本	藤井	（広島商）
381	井藤	井木	（五日市）
382	木井	木津	（広島工）
383	津木	津間	（崇徳）
384	間津	間本	（井口）
385	本間	本留	（近大東）
386	留本	留根	（新庄）
387	根留	根口	（国泰寺）
388	口根	口畑	（工大高）
389	畑口	畑田	（舟入）
390	田畑	田浦	（崇徳）
391	浦田	浦村	（瀬戸内）
392	村浦	村田	（廿日市）
393	田村	田坂	（五日市）
394	坂田	坂口	（広島中等教育）
395	口坂	口崎	（なぎさ）
396	崎口	崎村	（基町）
397	村崎	村中	（工大高）
398	中村	中井	（賀茂）
399	井中	井瀬	（崇徳）
400	瀬井	瀬村	（瀬戸内）
401	村瀬	村栖	（廿日市）
402	栖村	栖岡	（五日市）
403	岡栖	岡村	（広島中等教育）
404	村岡	村湯	（千代田）
405	湯村	湯本	（祇園北）
406	本湯	本鎧	（基町）
407	鎧本	鎧本	（広島工）
408	本鎧	本崎	（西条農業）
409	崎本	崎元	（広島市工）
410	元崎	元井	（県立広島）
411	井元	井川	（沼田）
412	川井	川藤	（基町）
413	藤川	藤山	（なぎさ）
414	山藤	山場	（舟入）
415	場山	場木	（広島学院）
416	木場	木原	（安古市）
417	原木	原田	（大竹）
418	田原	田尾	（安芸府中）
419	尾田	尾岡	（広大附属）
420	岡尾	岡上	（工大高）
421	上岡	上山	（桜が丘）
422	山上	山本	（広陵）
423	本山	本藤	（崇徳）
424	藤本	藤井	（広島商）
425	井藤	井木	（五日市）
426	木井	木津	（広島工）
427	津木	津間	（崇徳）
428	間津	間本	（井口）
429	本間	本留	（近大東）
430	留本	留根	（新庄）
431	根留	根口	（国泰寺）
432	口根	口畑	（工大高）
433	畑口	畑田	（舟入）
434	田畑	田浦	（崇徳）
435	浦田	浦村	（瀬戸内）
436	村浦	村田	（廿日市）
437	田村	田坂	（五日市）
438	坂田	坂口	（広島中等教育）
439	口坂	口崎	（なぎさ）
440	崎口	崎村	（基町）
441	村崎	村中	（工大高）
442	中村	中井	（賀茂）
443	井中	井瀬	（崇徳）
444	瀬井	瀬村	（瀬戸内）
445	村瀬	村栖	（廿日市）
446	栖村	栖岡	（五日市）
447	岡栖	岡村	（広島中等教育）
448	村岡	村湯	（千代田）
449	湯村	湯本	（祇園北）
450	本湯	本鎧	（基町）
451	鎧本	鎧本	（広島工）
452	本鎧	本崎	（西条農業）
453	崎本	崎元	（広島市工）
454	元崎	元井	（県立広島）
455	井元	井川	（沼田）
456	川井	川藤	（基町）
457	藤川	藤山	（なぎさ）
458	山藤	山場	（舟入）
459	場山	場木	（広島学院）
460	木場	木原	（安古市）
461	原木	原田	（大竹）
462	田原	田尾	（安芸府中）
463	尾田	尾岡	（広大附属）
464	岡尾	岡上	（工大高）
465	上岡	上山	（桜が丘）
466	山上	山本	（広陵）
467	本山	本藤	（崇徳）
468	藤本	藤井	（広島商）
469	井藤	井木	（五日市）
470	木井	木津	（広島工）
471	津木	津間	（崇徳）
472	間津	間本	（井口）
473	本間	本留	（近大東）
474	留本	留根	（新庄）
475	根留	根口	（国泰寺）
476	口根	口畑	（工大高）
477	畑口	畑田	（舟入）
478	田畑	田浦	（崇徳）
479	浦田	浦村	（瀬戸内）
480	村浦	村田	（廿日市）
481	田村	田坂	（五日市）
482	坂田	坂口	（広島中等教育）
483	口坂	口崎	（なぎさ）
484	崎口	崎村	（基町）
485	村崎	村中	（工大高）
486	中村	中井	（賀茂）
487	井中	井瀬	（崇徳）
488	瀬井	瀬村	（瀬戸内）
489	村瀬	村栖	（廿日市）
490	栖村	栖岡	（五日市）
491	岡栖	岡村	（広島中等教育）
492	村岡	村湯	（千代田）
493	湯村	湯本	（祇園北）
494	本湯	本鎧	（基町）
495	鎧本	鎧本	（広島工）
496	本鎧	本崎	（西条農業）
497	崎本	崎元	（広島市工）
498	元崎	元井	（県立広島）
499	井元	井川	（沼田）
500	川井	川藤	（基町）
501	藤川	藤山	（なぎさ）
502	山藤	山場	（舟入）
503	場山	場木	（広島学院）
504	木場	木原	（安古市）
505	原木	原田	（大竹）
506	田原	田尾	（安芸府中）
507	尾田	尾岡	（広大附属）
508	岡尾	岡上	（工大高）
509	上岡	上山	（桜が丘）
510	山上	山本	（広陵）
511	本山	本藤	（崇徳）
512	藤本	藤井	（広島商）

優勝 広島商業 次森 寺岡

準優勝 広島商業 森川 甲田

2

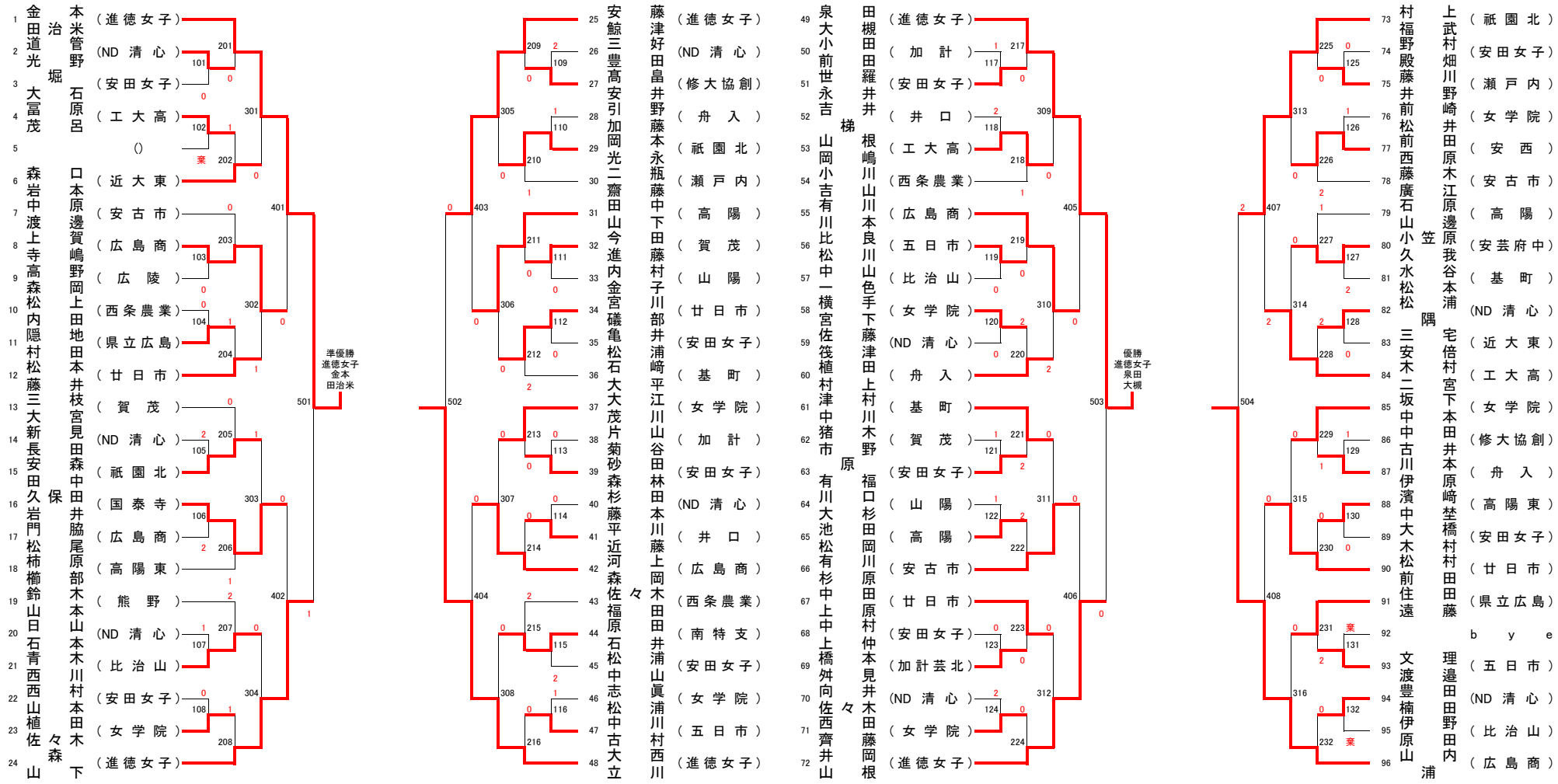
1 金田道光 本米管野 (進徳女子)
2 大冨茂 石原呂 (ND清心)
3 (安田女子)
4 (工大高)
5 () 棄
6 森岩中渡上寺高森松内隠村松藤三大新長安田久岩門松柿櫛鈴山日石青西西山植佐山 口本原邊賀嶋野岡上田地田本井枝宮見田森中田井脇尾原部木本山本木川村本田木下 (近大東)
7 (安古市)
8 (広島商)
9 (広陵)
10 (西条農業)
11 (県立広島)
12 (廿日市)
13 (賀茂)
14 (ND清心)
15 (祇園北)
16 (国泰寺)
17 (広島商)
18 (高陽東)
19 (熊野)
20 (ND清心)
21 (比治山)
22 (安田女子)
23 (女学院)
24 (進徳女子)
治堀保々森々
201 101 102 202 301 203 103 104 204 302 401 205 105 106 206 303 402 207 107 108 208 304 501 502 403 404
準優勝 進徳女子 金本 田治米
25 安藤津好田畠井野藤本永瓶藤中下田藤村子川部井浦崎平江川山谷田林田本川藤上岡木田田井浦山眞浦川村西川 (進徳女子)
26 鯨三豊高安引加岡光二齋田山今進内金宮礒亀松石大大茂片菊砂森杉藤平近河森佐福原石松中志松中古大立 (ND清心)
27
28 (修大協創)
29 (舟入)
30 (祇園北)
31 (瀬戸内)
32 (高陽)
33 (賀茂)
34 (山陽)
35 (廿日市)
36 (安田女子)
37 (基町)
38 (女学院)
39 (加計)
40 (安田女子)
41 (ND清心)
42 (井口)
43 (広島商)
44 (西条農業)
45 (南特支)
46 (安田女子)
47 (女学院)
48 (五日市)
(進徳女子)
209 109 110 210 305 211 111 112 212 306 403 213 113 114 214 307 404 215 115 116 216 308 502
49 泉大小前世永吉 田槻田田羅井井 (進徳女子)
50 (加計)
51 (安田女子)
52 山岡小吉有川比松中一横宮佐筏植村津中猪市 梯 根嶋川山川本良川山色手下藤津田上村川木野 (井口)
53 (工大高)
54 (西条農業)
55 (広島商)
56 (五日市)
57 (比治山)
58 (女学院)
59 (ND清心)
60 (舟入)
61 (基町)
62 (賀茂)
63 (安田女子)
64 (山陽)
65 (高陽)
66 (安古市)
67 (廿日市)
68 (安田女子)
69 (加計芸北)
70 (ND清心)
71 (女学院)
72 (進徳女子)
有川大池松有杉中上中上橋舛向佐西齊井山 原 福口杉田岡川原田原村仲本見井木田藤岡根 々
217 117 118 218 309 219 119 120 220 310 405 221 121 122 222 311 406 223 123 124 224 312 503 504 407 408
優勝 進徳女子 泉田 大槻
73 上武村畑川野崎井田原木江原邊原我谷本浦 (祇園北)
74 村福野殿藤井前松前西藤廣石山小久水松松 (安田女子)
75 (瀬戸内)
76 (女学院)
77 (安西)
78 (安古市)
79 (高陽)
80 (安芸府中)
81 (基町)
82 (ND清心)
83 三安木二坂中中古川伊濱中大木松前住遠 (近大東)
84 (工大高)
85 (女学院)
86 (修大協創)
87 (舟入)
88 (高陽東)
89 (安田女子)
90 (廿日市)
91 (県立広島)
92 文渡豊楠伊原山 b y e
93 理邉田田野田内 (五日市)
94 (ND清心)
95 (比治山)
96 (広島商)
笠隅浦
225 125 126 226 313 227 127 128 228 314 407 229 129 130 230 315 408 231 131 132 232 316 504
棄 棄

2

1 寺　岡（広島商）
2 松　田（広島工）
3 伊　藤（安西）
4 小　林（瀬戸内）
5 近　岡（山陽）
6 金山孝（工大高）
7 中　田（舟入）
8 吉　岡（安古市）
9 奥　田（広島市工）
10 平　本（崇徳）
11 徳　川（広大附属）
12 堂　園（基町）
13 加　藤（国泰寺）
14 吉　田（近大東）
15 福　冨（五日市）
16 高　畑（賀茂）
17 津　田（なぎさ）
18 松　尾（加計芸北）　棄
19 髙　石（廿日市）
20 岡　田（廿日市西）
21 岡　村（広島工）
22 吉　田（広陵）
23 溝　口（基町）
24 大　上（可部）
25 周　（県立広島）
26 新　井（千代田）
27 藤　田（大竹）
28 鷲　見（崇徳）
29 池　田（広島城北）
30 齋　藤（沼田）
31 濱　田（基町）
32 奥　本（国際学院）
33 林　原（舟入）
34 三　好（高陽）
35 益　淵（広島商）
36 川　上（広島学院）
37 峯　吉（安芸府中）
38 能　美（工大高）
39 吉　竹（崇徳）
40 明　地（廿日市西）　棄
41 文野森（桜が丘）
42 八　島（国泰寺）
43 高　木（広島工）
44 折　本（廿日市）
45 澄　川（観音）　棄
46 岡　崎（広島中等教育）
47 宮　田（広陵）
48 福　田（広島工）
49 田　中（宮島工）
50 中　津（新庄）
51 時　田（広島市商）
52 本　田（なぎさ）
53 陰　山（五日市）
54 明　鎮（西条農業）
55 松　永（山陽）　棄
56 友　野（広島市工）
57 石　田（祇園北）

58 甲　田（広島商）
59 宮　本（国泰寺）
60 茶木原（舟入）
61 佐々木（近大東）
62 杉　元（廿日市西）
63 吉　川（崇徳）
64 大　西（山陽）
65 田　中（広島市工）
66 森　下（安芸府中）
67 大　田（国際学院）
68 千代延（工大高）
69 柳　生（広島工）
70 西　岡（広島学院）
71 今　中（基町）
72 鹿　瀬（祇園北）
73 桐　木（熊野）
74 横　畠（高陽）
75 天　野（賀茂）
76 小　林（高陽東）
77 田　中（広島中等教育）
78 谷　口（井口）
79 井　山（桜が丘）
80 亀　井（県立広島）
81 清水颯（崇徳）
82 中　野（広陵）
83 箱　崎（廿日市）
84 田　中（なぎさ）
85 重黒木（広島工）
86 石　丸（宮島工）
87 中　原（皆実）
88 進　藤（海田）
89 片　山（安古市）
90 今　田（舟入）
91 渡　辺（広島市工）
92 川　原（瀬戸内）
93 沼　竹（加計芸北）
94 福　田（国泰寺）
95 尾　崎（近大東）
96 丸　岡（広島工）
97 伊藤栄（基町）
98 徳　山（五日市）
99 伊　藤（大竹）
100 岡　田（工大高）
101 山　本（祇園北）
102 中　川（新庄）
103 岩　崎（南特支）
104 小　田（加計）
105 椎　木（崇徳）
106 栗　林（賀茂）
107 穐　本（西条農業）
108 松　田（桜が丘）
109 近　藤（広島市商）
110 稲　垣（広島学院）
111 岡　林（安芸府中）
112 森　脇（広陵）
113 森　川（広島商）

114 茶　山（広島商）
115 小　島（廿日市）
116 原　（広島学院）
117 新　宅（安西）
118 小　川（近大東）
119 長谷川（崇徳）
120 湊　谷（高陽）
121 則　信（桜が丘）
122 島　本（皆実）
123 小笠原（祇園北）
124 玉　野（広島工）
125 有　田（山陽）
126 嘉　屋（南特支）
127 中　村（国泰寺）
128 草　場（基町）
129 上　田（工大高）
130 蔵　田（西条農業）
131 寺　田（県立広島）
132 近　藤（賀茂）
133 河　村（舟入）
134 大　橋（広大附属）
135 河　本（安芸府中）
136 結　家（五日市）
137 内　山（広島工）
138 河　野（高陽東）
139 河　崎（広陵）
140 永　石（広島市工）
141 大和田（大竹）
142 後　藤（祇園北）
143 橋　本（国泰寺）
144 岡　本（舟入）
145 坪　内（西条農業）
146 上　田（安古市）
147 近　藤（熊野）
148 廣　政（桜が丘）
149 細　野（国際学院）
150 中　田（崇徳）
151 藤　川（観音）
152 瀬　尾（広陵）
153 藤　井（広島中等教育）
154 村　田（廿日市西）
155 盛　崎（広島工）
156 西　尾（広島商）
157 叶　（賀茂）
158 難　波（広島市工）
159 奥　川（海田）
160 鈴　木（瀬戸内）
161 山　本（山陽）
162 向　井（安芸府中）
163 佐　藤（五日市）
164 前　田（宮島工）
165 八　木（なぎさ）
166 竹　弘（基町）
167 春　藤（近大東）
168 高　原（崇徳）
169 濱　本（工大高）

170 太　田（広島工）
171 新　谷（賀茂）
172 廣　田（広島中等教育）
173 鄭　（広大附属）
174 楠　元（県立広島）
175 加　藤（崇徳）
176 野　村（近大東）
177 金　丸（基町）
178 有　馬（安西）
179 上　野（国際学院）
180 松　村（祇園北）
181 平　山（安芸府中）
182 甲　田（広島市工）
183 奥　道（熊野）
184 池　口（広陵）
185 今　井（広島市商）
186 田　川（安古市）
187 大　下（広島商）
188 野間崎（国泰寺）
189 水　野（大竹）
190 神　手（山陽）
191 丸　山（広島城北）
192 佐々木（広島工）
193 元　永（なぎさ）
194 西　尾（舟入）
195 佐　野（五日市）
196 松　前（加計芸北）
197 宮　崎（瀬戸内）
198 佐　藤（広島商）
199 小　倉（広島工）
200 奥　田（西条農業）
201 辻　（広島市工）
202 野　間（広島学院）
203 天　野（沼田）
204 麻生昌（南特支）
205 後　路（廿日市）
206 久　島（工大高）
207 佐々木（安芸府中）
208 平　井（基町）
209 古　土（崇徳）
210 竹　田（国際学院）
211 萩　原（舟入）
212 中　田（高陽）
213 梶　山（広島工）
214 武　郷（賀茂）
215 森　上（宮島工）
216 永　井（井口）
217 村　田（廿日市西）
218 卜　部（崇徳）
219 江　草（広陵）
220 奥　田（近大東）
221 古　屋（国泰寺）
222 要　田（新庄）
223 脇　塚（皆実）
224 山　根（桜が丘）
225 渡　邊（基町）
226 古　地（祇園北）

準優勝
広島商
寺岡

2

1 池　田（広島商）
2 中　瓦（舟　入）
3 大　田（安古市）
4 正　畑（広　陵）
5 若　本（国際学院）
6 村　上（広島市工）
7 加　川（加計芸北）
8 上　田（なぎさ）
9 宮　岡（基　町）
10 水　本（西条農業）
11 高　（広島工）
12 久　保（近大東）
13 福　留（桜が丘）
14 下　野（崇　徳）
15 松　本（海　田）
16 杉　本（賀　茂）
17 長　神（広大附属）
18 齋　藤（崇　徳）
19 木　谷（瀬戸内）
20 藤　本（安芸府中）
21 田　中（熊　野）
22 濱　嵜（廿日市西）
23 森　山（修　道）
24 吉　本（広島工）
25 福　田（観　音）
26 宇　野（工大高）
27 谷　口（廿日市）
28 川　崎（山　陽）
29 旗　手（国泰寺）
30 佐　藤（安　西）
31 三　村（新　庄）
32 伊　藤（広島中等教育）
33 中　野（広島商）
34 松　本（県立広島）
35 渡　邊（広島工）
36 鶴　田（可　部）
37 佐　川（広　陵）
38 竹　内（国泰寺）
39 石　田（祇園北）
40 金山晃（工大高）
41 クーリー（南特支）
42 三　宅（舟　入）
43 猪　熊（基　町）
44 行　田（大　竹）
45 東　野（高陽東）
46 亀　高（広島市工）
47 岩　本（広島学院）
48 竪　道（山　陽）
49 木　林（宮島工）
50 小　林（西条農業）
51 木　村（皆　実）
52 佐　藤（井　口）
53 河　合（桜が丘）
54 廣　江（五日市）
55 宮　地（広島城北）
56 早　川（高　陽）
57 森　（崇　徳）

58 小　西（祇園北）
59 鶴　田（廿日市西）
60 横　山（広大附属）
61 則　信（崇　徳）
62 平　岩（熊　野）
63 信　廣（広　陵）
64 田　中（海　田）
65 小　谷（五日市）
66 松　岡（安芸府中）
67 原　（西条農業）
68 藤　田（高　陽）
69 吉　田（国泰寺）
70 柳　田（県立広島）
71 立　川（沼　田）
72 中　村（広島市商）
73 伊藤勇（基　町）
74 中　本（広島工）
75 佐　伯（桜が丘）
76 福　丸（安古市）
77 松　本（瀬戸内）
78 森　中（千代田）
79 新　山（賀　茂）
80 豊　島（舟　入）
81 宇多村（宮島工）
82 大　本（廿日市）
83 山　村（崇　徳）
84 木反田（近大東）
85 亀　田（広島商）
86 川　崎（広島市工）
87 伊　藤（賀　茂）
88 峯　松（工大高）
89 朽　木（五日市）
90 折　田（新　庄）
91 中　村（広島中等教育）
92 須　山（安芸府中）
93 山　本（舟　入）
94 日　高（廿日市）
95 倉　岡（基　町）
96 金　谷（崇　徳）
97 前　原（広島城北）
98 竹　西（安古市）
99 小　泉（広島工）
100 新　谷（広　陵）
101 河　本（皆　実）
102 岡　本（祇園北）
103 児　玉（観　音）
104 伊　藤（山　陽）
105 福　本（近大東）
106 児　玉（なぎさ）
107 藤　田（広島工）
108 神　垣（広島学院）
109 今　西（大　竹）
110 井　上（国泰寺）
111 b y e
112 河　上（基　町）
113 坂　田（広島商）

114 杉　浦（広島商）
115 西　村（瀬戸内）
116 上　野（県立広島）
117 増　田（広島城北）
118 岩　崎（広島中等教育）
119 木　村（崇　徳）
120 平　本（広島学院）
121 山　下（広島市工）
122 岩　本（大　竹）
123 杉　元（廿日市西）
124 原　口（近大東）
125 石　井（廿日市）
126 中　野（西条農業）
127 髙　倉（山　陽）
128 徳　本（祇園北）
129 山　崎（工大高）
130 麻生裕（南特支）
131 岡　田（皆　実）
132 中　島（国泰寺）
133 永　野（国際学院）
134 渡　（広島工）
135 原　田（広島市商）
136 榎　崎（熊　野）
137 小　畑（五日市）
138 杉　山（崇　徳）
139 槙　藤（基　町）
140 白似田（安芸府中）
141 大　貫（賀　茂）
142 岡　村（高　陽）
143 檜　原（なぎさ）
144 半　田（広島学院）
145 島　田（安芸府中）
146 徳　田（基　町）
147 坪　倉（工大高）
148 山　本（広島市工）
149 尾　川（海　田）
150 藤　吉（祇園北）
151 澤　山（井　口）
152 冨　野（五日市）
153 長　瀬（広島工）
154 小　坂（廿日市）
155 江　口（崇　徳）
156 遠　山（基　町）
157 藤　田（安古市）
158 溝　垣（近大東）
159 渡　利（沼　田）
160 森　林（国際学院）
161 泉　（広島商）
162 國　本（国泰寺）
163 為　貝（舟　入）
164 上　竹（加計芸北）
165 長　津（広大附属）
166 上　田（宮島工）
167 栗　本（桜が丘）
168 興　梠（広　陵）
169 高　村（広島工）

170 吉　本（大　竹）
171 橋　本（国泰寺）
172 戸　田（広島市工）
173 福　島（高　陽）
174 三　上（山　陽）
175 数　間（広大附属）
176 益　井（安古市）
177 水　島（近大東）
178 星　野（広島工）
179 石　川（なぎさ）
180 丸　山（崇　徳）
181 今　田（安　西）
182 池　本（賀　茂）
183 石　神（広島市商）
184 傳明地（工大高）
185 中　島（広島工）
186 亀　田（桜が丘）
187 新　東（県立広島）
188 植　木（観　音）
189 吉　野（安芸府中）
190 田　中（基　町）
191 和多利（国際学院）
192 安　井（広島商）
193 佐　藤（加計芸北）
194 岩　本（広　陵）
195 栗　栖（舟　入）
196 小　林（宮島工）
197 梶　川（祇園北）
198 舛　田（廿日市）
199 角　井（南特支）
200 藤　河（熊　野）
201 藤　本（工大高）
202 笠　井（賀　茂）
203 谷　（広島工）
204 去　川（瀬戸内）
205 三　浦（山　陽）
206 今　岡（高陽東）
207 伊　藤（広島市工）
208 清　水（国泰寺）
209 杉　田（皆　実）
210 井　場（なぎさ）
211 柏　谷（広　陵）
212 杉　野（西条農業）
213 河　野（広島工）
214 黒　杭（近大東）
215 新　居（広島学院）
216 角　田（安芸府中）
217 栗　栖（基　町）
218 厨　子（広島中等教育）
219 片　山（廿日市西）
220 西　崎（祇園北）
221 永　井（新　庄）
222 桑　原（舟　入）
223 久　保（沼　田）
224 本　田（五日市）
225 梨　木（崇　徳）
226 次　藤（広島商）

優勝
広島県
池田

2

1 泉　田（進徳女子）
2 山　邊（高　陽）
3 吉　村（加計芸北）
4 坂　下（女学院）
5 殿　畑（安田女子）
6 一　色（比治山）
7 菅　（近大東）
8 冨　原（工大高）
9 中　埜（高陽東）
10 田　中（加　計）
11 福　田（西条農業）
12 藤　本（ND清心）
13 小笠原（安芸府中）
14 大　石（安田女子）
15 松　村（廿日市）
16 有　川（広島商）
17 引　野（舟　入）
18 松　井（女学院）
19 原　（安田女子）
20 小　田（加　計）
21 山　本（熊　野）
22 中　川（基　町）
23 市　野（賀　茂）
24 前　田（安　西）
25 平　川（井　口）
26 高　野（広　陵）
27 古　村（五日市）
28 光　野（ND清心）
29 有　川（安古市）
30 井　岡（進徳女子）
31 宮　崎（広島市商）
32 佐々木（西条農業）
33 宮　川（廿日市）
34 田　邉（国泰寺）
35 内　村（山　陽）
36 村　田（県立広島）
37 門　脇（広島商）
38 道　管（ND清心）
39 古　井（修大協創）
40 文　理（五日市）
41 中　山（比治山）
42 西　田（女学院）
43 松　浦（安田女子）
44 田　中（祇園北）
45 b y e
46 藤　木（安古市）
47 藤　川（瀬戸内）
48 杉　田（ND清心）
49 亀　井（安田女子）
50 櫛　部（高陽東）
51 森　（進徳女子）
52 原　田（南特支）
53 藤　井（加　計）
54 川　本（舟　入）
55 石　山（廿日市西）
56 佐々木（女学院）
57 浅　原（近大東）
58 山　内（広島商）
59 安　藤（進徳女子）
60 西　村（安田女子）
61 清　水（高陽東）
62 松　浦（ND清心）
63 加　藤（舟　入）
64 門　田（国泰寺）
65 片　山（加　計）
66 二　瓶（瀬戸内）
67 世　並（廿日市）
68 三　宅（近大東）
69 中　田（広　陵）
70 麦　尾（加計芸北）
71 佐　藤（ND清心）
72 野　村（安田女子）
73 光　永（祇園北）
74 大　宮（賀　茂）
75 筏　津（ND清心）
76 森　田（広島市商）
77 池　田（高　陽）
78 森　林（安田女子）
79 水　谷（基　町）
80 寺　嶋（広島商）
81 山　根（工大高）
82 尼　子（沼　田）
83 礒　部（廿日市）
84 三　宅（広島工）
85 松　浦（女学院）
86 梶　（皆　実）
87 山　根（進徳女子）
88 浦　（広島商）
89 石　原（高　陽）
90 久　保（安　西）
91 西　川（比治山）
92 舛　見（加計芸北）
93 安　倍（近大東）
94 津　村（基　町）
95 前　田（廿日市）
96 佐々木（ND清心）
97 中　村（安田女子）
98 齋　藤（瀬戸内）
99 横　手（女学院）
100 隠　地（県立広島）
101 木　村（工大高）
102 植　田（舟　入）
103 久　我（安芸府中）
104 有　福（安田女子）
105 吉　原（国泰寺）
106 長　田（ND清心）
107 高　畠（修大協創）
108 近　藤（井　口）
109 中　本（女学院）
110 藤　井（祇園北）
111 松　川（五日市）
112 小　川（西条農業）
113 中　原（安古市）
114 長　沼（加　計）
115 金　子（山　陽）
116 立　川（進徳女子）
117 大　西（進徳女子）
118 吉　富（舟　入）
119 林　（井　口）
120 川　本（広島商）
121 上　仲（安田女子）
122 志　眞（女学院）
123 池　田（皆　実）
124 岡　嶋（工大高）
125 濱　崎（高陽東）
126 松　浦（安田女子）
127 田　中（高　陽）
128 濱　本（廿日市西）
129 石　本（ND清心）
130 吉　山（西条農業）
131 今　田（賀　茂）
132 河　上（広島商）
133 中　田（修大協創）
134 與　迫（基　町）
135 岩　本（広島市商）
136 橋　本（加計芸北）
137 堀　（安田女子）
138 宮　下（女学院）
139 上　原（廿日市）
140 竹　野（近大東）
141 比　良（五日市）
142 森　田（瀬戸内）
143 豊　田（ND清心）
144 末　本（加　計）
145 村　上（祇園北）
146 福　武（祇園北）
147 永　井（安田女子）
148 山　根（広　陵）
149 岩　本（近大東）
150 鈴　木（熊　野）
151 遠　藤（県立広島）
152 青　木（比治山）
153 山　下（進徳女子）
154 松　本（基　町）
155 梯　（井　口）
156 松　本（廿日市）
157 隅　（ND清心）
158 前　崎（女学院）
159 杉　原（安古市）
160 山　下（高　陽）
161 b y e
162 伊　原（舟　入）
163 猪　木（賀　茂）
164 木　村（安田女子）
165 茂　呂（工大高）
166 松　尾（広島商）
167 久保田（国泰寺）
168 菊　谷（加　計）
169 豊　田（ND清心）
170 内　田（西条農業）
171 大　杉（山　陽）
172 福　島（女学院）
173 畑　田（廿日市）
174 鯨　津（進徳女子）
175 田治米（進徳女子）
176 原　田（比治山）
177 山　本（安田女子）
178 大　平（基　町）
179 三　好（ND清心）
180 前　田（加　計）
181 茂　川（女学院）
182 安　森（祇園北）
183 野　村（安芸府中）
184 三　木（皆　実）
185 進　藤（賀　茂）
186 吉　井（井　口）
187 向　井（ND清心）
188 b y e
189 藤　井（廿日市）
190 大　江（女学院）
191 渡　邊（安古市）
192 新　見（ND清心）
193 森　岡（広　陵）
194 石　井（南特支）
195 世　羅（安田女子）
196 森　岡（広島商）
197 川　口（山　陽）
198 松　岡（高　陽）
199 中　川（五日市）
200 松　上（西条農業）
201 安　井（修大協創）
202 山　野（国泰寺）
203 金　本（進徳女子）
204 森　口（近大東）
205 廣　江（安古市）
206 福　田（廿日市）
207 古　田（加計芸北）
208 植　田（女学院）
209 岡　本（祇園北）
210 村　上（舟　入）
211 住　田（県立広島）
212 小　浦（高　陽）
213 日　山（ND清心）
214 大　橋（安田女子）
215 柿　原（高陽東）
216 松　浦（熊　野）
217 上　賀（広島商）
218 二　宮（工大高）
219 西　原（安　西）
220 渡　邊（五日市）
221 中　田（廿日市）
222 岩　井（国泰寺）
223 砂　田（安田女子）
224 齊　藤（女学院）
225 石　崎（基　町）
226 中　山（安田女子）
227 伊　野（比治山）
228 金　子（広島市商）
229 岩　本（加　計）
230 楠　田（ND清心）
231 井　野（瀬戸内）
232 大　槻（進徳女子）

準優勝 進徳女子 泉田

優勝 進徳女子 大槻