第19回広島県中学高校卓球大会広島市予選
R6(2024).5.18
安佐北区スポーツセンター

男子シングルス (1)

1	濱本　貴士	ティーエスクラブ	
2			
3			
4			
5			
6			
7			
8	滑　日嘉	広陵	
9	西川　琉星	安西	
10	小田　翔大	広島市商	
11	田丸　優吾	井口	
12	三澤　優真	観音中	
13	谷本　拓斗	舟入	
14	長川　琉輝	可部	
15	杉之原　楓	宮島工	
16	藤井　善喜	戸坂スポ少	
17	吉崎　雅人	安芸府中	
18	松枝　祐吾郎	基町	
19	田中　誠志朗	広島城北	
20	溝口　佑輝	安古市	
21	小林　龍輝	広島市工	
22	末吉　悠	高陽	
23			
24			
25			
26			
27			
28			
29	稲澤　悠月	祇園北	
30	田中　一語	崇徳	
31			
32			
33			
34			
35			
36			
37	大道　弘昌	四季が丘中	
38	難波　周作	海田	
39	小泉　奏太	広陵	
40	吉岡　佑真	加計	
41	山根　智博	広島商	
42	山田　康介	宮島工	
43	有房　海渡	広島市工	
44	新藏渕希一郎	桜が丘	
45	三田　冬真	安芸府中	
46	片川　拓海	広島工	
47	川本　千晴	可部	
48	森崎　裕貴	安古市	
49	三原　空良	観音中	
50	氷室　智也	高陽	
51	藤浪　翔太	広島学院中	
52	井上　虎太郎	宮島工	
53			
54			
55			
56			
57			
58			
59	河野　榛生	広島市商	
60	榊原　和真	基町	
61			
62			
63			
64			
65			
66			
67	中島　卓志	広島工	
68	有田　衛	安芸府中	
69	郷　圭汰	安古市	
70	中原　蓮太朗	崇徳	
71	對川　唯人	宮島工	
72	佐藤　俊弥	南特支	
73	川路　陸人	井口	
74	西川　七馬	可部	
75	小田　翔梧	戸坂スポ少	
76	小野　勇翔	祇園北	
77	中山　元貴	可部	
78	川本　稀大	舟入	
79	澤田　宙來	工大高	
80	田中　椋都	海田	
81	長尾　晃樹	広陵	
82	境　晴輝	広島市商	
83			
84			
85			
86			
87			
88			
89	梅本　舜	廿日市中	
90	宮本　昌輝	ヒロタク	
91			
92			
93			
94			
95			
96			
97	砂山　陽音	海田	
98	鍋島　悠希	広島工	
99	岩見　海和	安芸府中	
100	桑原　俊介	可部	
101	吉田　匠吾	広島市工	
102	西田　蓮	祇園北	
103	益村　陸	観音中	
104	正木　奈那	宮島工	
105	渡邉　たすく	広島学院	
106	桒原　煌大	安古市	
107	佐久間　陽介	宮島工	
108	大島　颯真	国泰寺	
109	吉田　真也	高陽	
110	井上　海里	山陽	
111	原田　兼汰	高陽東	
112	中川　翔太	基町	
113			
114			
115			
116			
117			
118			
119	坪井　知宜	広島商	

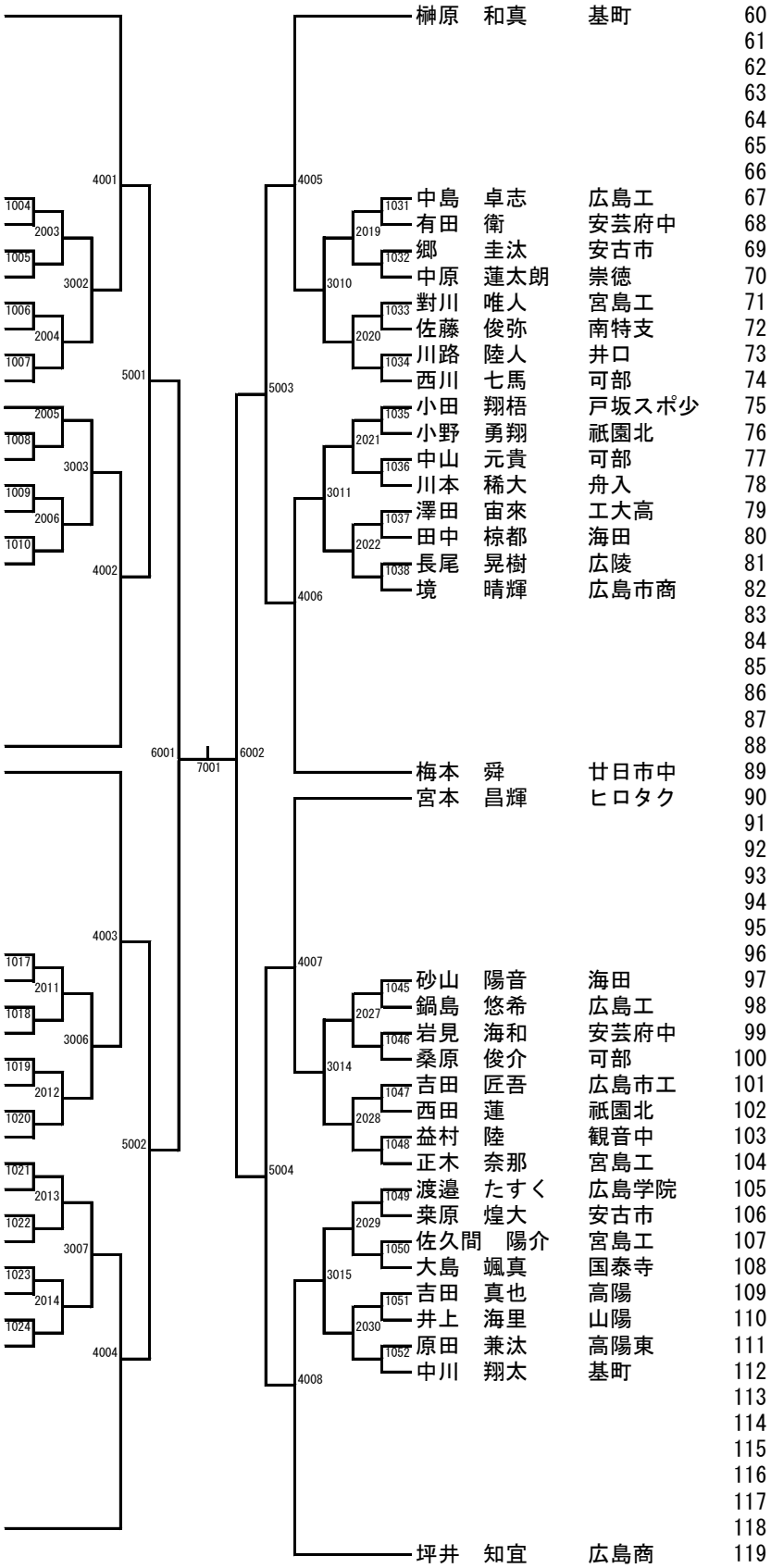

第19回広島県中学高校卓球大会広島市予選
R6(2024).5.18
安佐北区スポーツセンター

男子シングルス (2)

| | | |

第19回広島県中学高校卓球大会広島市予選
R6(2024).5.18
安佐北区スポーツセンター

男子シングルス (3)

239	太田　仁成	広島商	
240			
241			
242			
243			
244			
245			
246	惣濱　遼太朗	祇園北	1114
247	花石　海翔	可部	1115
248	前原　拓斗	桜が丘	1116
249	牧野　裕斗	基町	1117
250	野中　恒希	広島学院中	1118
251	上木　和樹	広陵	1119
252	松尾　寛治	広島市商	1120
253	伊藤　琉来	広島市工	
254	三好　結人	高陽	
255	西村　多輝	瀬戸内	
256	上田　航平	海田	
257	梶木　遙斗	可部	
258	佐久間　紫苑	安芸府中	
259	佐々木　智也	崇徳	
260	福本　款太	大竹	
261			
262			
263			
264			
265			
266			
267	箱田　郁哉	宮島工	
268	弥野　維月	観音中	
269			
270			
271			
272			
273			
274			
275	梶原　幌太	祇園北	1127
276	田河　翔希	広島市商	1128
277	江畑　杏哉	可部	1129
278	森重　志音	崇徳	1130
279	佐々木　悠人	広陵	1131
280	井上　海月	広島工	1132
281	杉原　煌輝	宮島工	1133
282	渡邊　煌也	高陽	1134
283	吉村　佑心	安古市	
284	岸　大智	工大高	
285	竹井　達也	加計	
286	渡邉　一生	宮島工	
287	森澤　颯馬	戸坂スポ少	
288	神宮　悠伸	国泰寺	
289	今田　優希	廿日市中	
290	丸本　凌士	井口	
291			
292			
293			
294			
295			
296			
297	大本　涼太	南特支	

	平石　捺己	広島城北	298
			299
			300
			301
			302
			303
			304
1141	中原　健登	宮島工	305
	福永　健太	桜が丘	306
1142	田中　尊	ティーエスクラブ	307
	川本　真大	広島商	308
1143	赤井　遥音	広島市工	309
	槇原　悠騎	安芸府中	310
1144	八代　剛汰	広島市商	311
	土本　颯也	崇徳	312
1145	伊藤　光永	海田	313
	成藤　悠太	広島工	314
1146	堀　晴之介	宮島工	315
	乾　明輝	高陽東	316
1147	山谷　晟大	安西	317
	伊津野　昴	可部	318
1148	野間　甘寧	安古市	319
	泉　晴稀	高陽	320
			321
			322
			323
			324
			325
			326
	磨　奏汰	祇園北	327
	木村　悠月	可部	328
			329
			330
			331
			332
			333
			334
1155	奥元　悠心	広島市工	335
	山河　陵一	高陽	336
1156	小寺　玄	宮島工	337
	髙橋　里玖	戸坂スポ少	338
1157	岡本　経汰	井口	339
	荒井　希	工大高	340
1158	藤本　康太郎	舟入	341
	濵　拓己	安芸府中	342
1159	阿部　晃太郎	基町	343
	銭本　晃	広島市商	344
1160	下原　悠希	広陵	345
	島田　羚央	山陽	346
1161	澁谷　祐太	観音中	347
	諫山　佑都	広島工	348
1162	大谷　武玄	宮島工	349
	山口　洋輝	安古市	350
			351
			352
			353
			354
			355
			356
	岩田　李玖	広島商	357

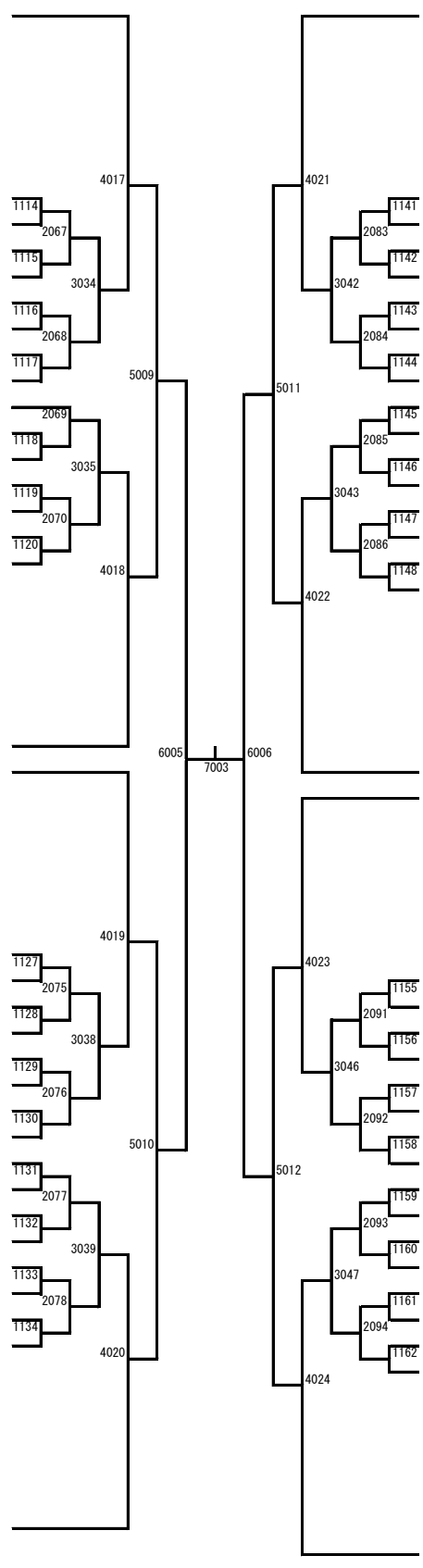

第19回広島県中学高校卓球大会広島市予選
R6(2024).5.18
安佐北区スポーツセンター

男子シングルス (4)

358	倉西	秀典	広島商	
359				
360				
361				
362				
363				
364				
365	寺田	類勝	井口	1169
366	岡田	冴空	加計	2099
367	森田	裕樹	広陵	1170
368	白井	夕翔	宮島工	3050
369	渋川	絢矢	広島市商	1171
370	池田	泰知	戸坂スポ少	2100
371	松村	琉生	広島市工	1172
372	原田	悠佑	広島学院	
373	吉岡	将太	可部	1173
374	高原	健太	安芸府中	2101
375	福永	怜央	宮島工	1174
376	塚本	大雅	安古市	3051
377	西村	駿	祇園北	1175
378	門	修司	広島城北	2102
379	木村	聡介	基町	1176
380	山﨑	蒼司	舟入	
381				
382				
383				
384				
385				
386				
387	上野	弘喜	観音中	
388	島田	光希	広島工	
389				
390				
391				
392				
393				
394				
395	山本	健太	高陽	1183
396	田原	和樹	基町	2107
397	金子	在	広陵	1184
398	沖野	太基	安古市	3054
399	秋國	恵汰	安芸府中	1185
400	八谷	瑠	桜が丘	2108
401	宮本	勇希	祇園北	1186
402	光永	智也	可部	
403	山本	佑輝	南特支	1187
404	山崎	駿斗	瀬戸内	2109
405	松田	颯太	崇徳	1188
406	中本	然	井口	3055
407	澤田	晴希	広島市商	1189
408	増田	宗昭	宮島工	2110
409	小埜	凌太郎	海田	1190
410	河口	晃大	安西	
411				
412				
413				
414				
415				
416				
417	田原	大	工大高	

4025	5013	6007	7004	6008
4026	4027	5014	4028	4029
5015	4030	4031	5016	4032
3058	3059	3062	3063	1197
2115	1198	2116	1199	1200
2117	1201	1202	2118	1203
1204	2123	1211	1212	2124
1213	2125	1214	1215	2126
1216	1217			

		石丸	泰	広島商	418
					419
					420
					421
					422
					423
					424
		佐々木	創麻	修大協創	425
		平松	真輝	広島工	426
		松尾	翔夢	南特支	427
		天野	倖希	安芸府中	428
		神鳥	剛	海田	429
		山田	涼介	宮島工	430
		鵜東	錬	祇園北	431
		大藤	佑和	井口	432
		二井屋田	敦	高陽	433
		北升	辿明	崇徳	434
		宅味	義将	広島学院中	435
		衛藤	陸人	広島市工	436
		清原	来夢樹	可部	437
		中村	天	宮島工	438
		佐藤	幸太朗	安古市	439
		蔵本	宗佑	可部中	440
					441
					442
					443
					444
					445
					446
		佐方	伸次	ティーエスクラブ	447
		落谷	冠太	広島市商	448
					449
					450
					451
					452
					453
					454
		大隅	智也	広陵	455
		松岡	明慶	安芸府中	456
		笹木	幹太	海田	457
		松尾	剛琉	戸坂スポ少	458
		森岡	空希	安古市	459
		江原	惟吹	高陽	460
		中村	陽音	工大高	461
		八木	恵一	広島商	462
		水津	博美	宮島工	463
		山畑	飛緒	加計	464
		西本	光希	基町	465
		錦織	伊吹	可部	466
		鈴木	海	廿日市中	467
		堀	円春	広島市工	468
		薮下	渚生	観音中	469
					470
					471
					472
					473
					474
					475
		髻谷	響生	祇園北	476