第72回広島県高校卓球選手権大会広島地区予選　　男子ダブルス

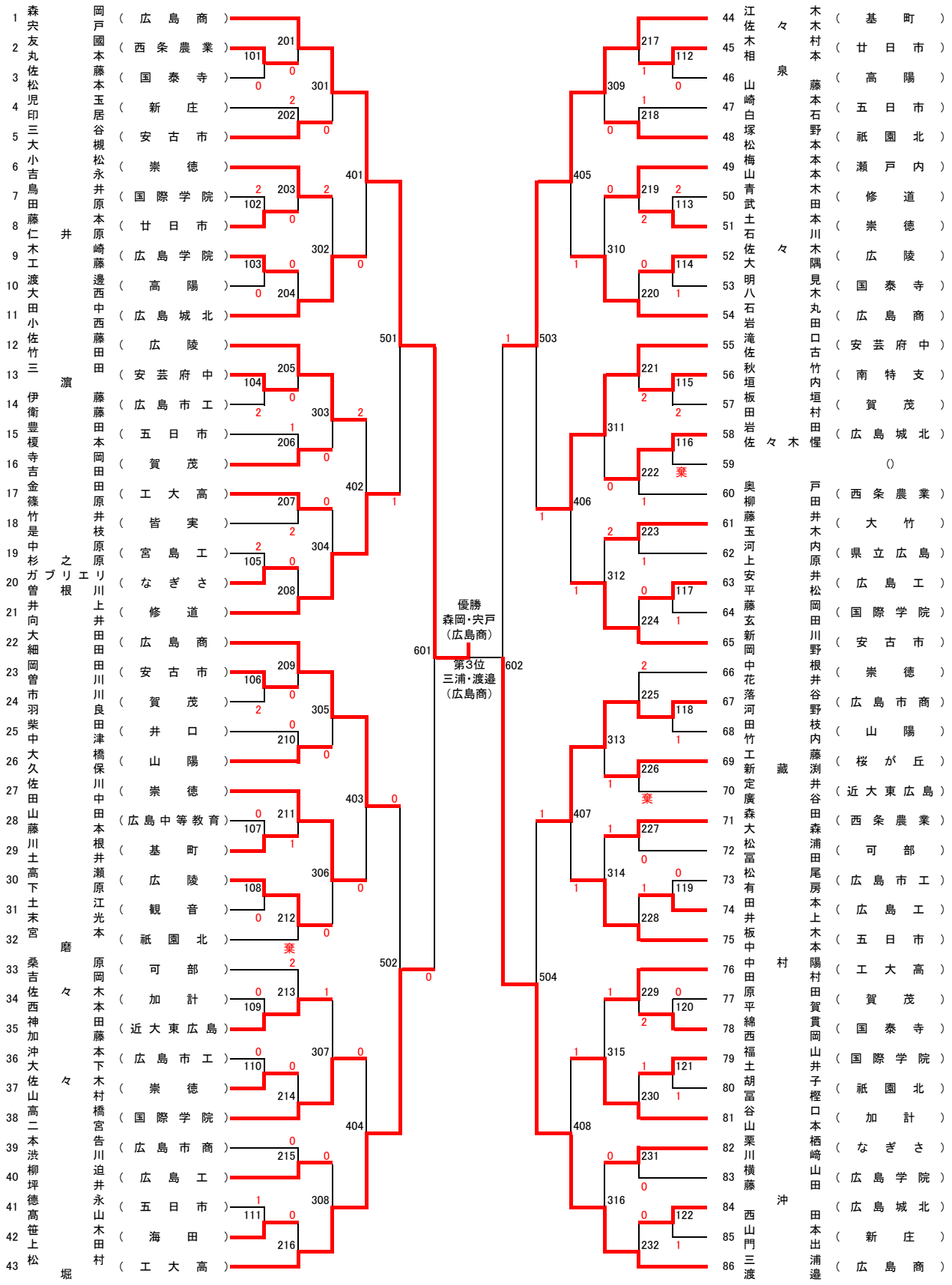
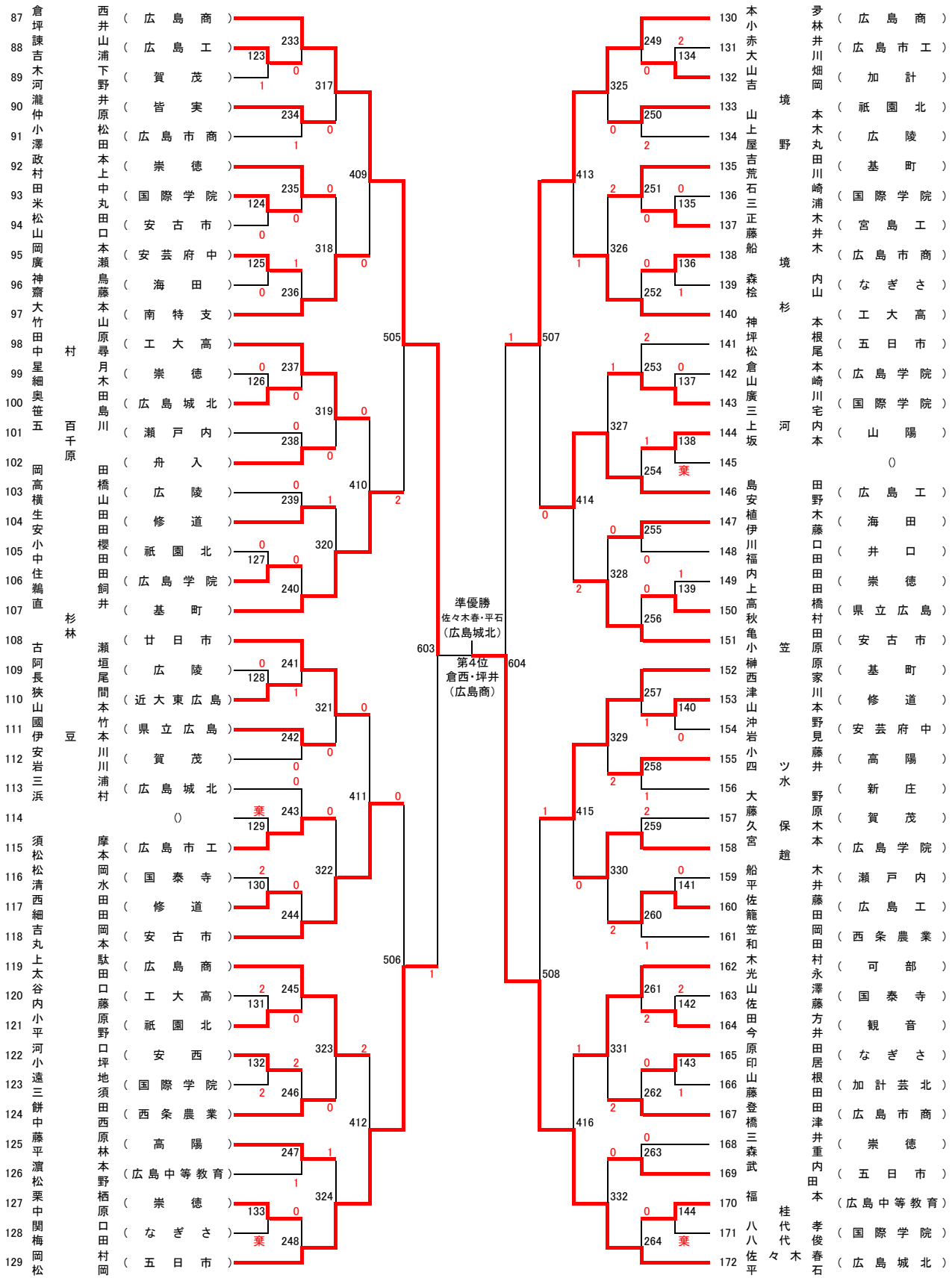
第72回広島県高校卓球選手権大会広島地区予選　　男子ダブルス