第73回広島県高等学校卓球選手権大会　兼　全国・中国大会広島県予選
R6(2024).5.11-12
広島県立総合体育館

女子シングルス
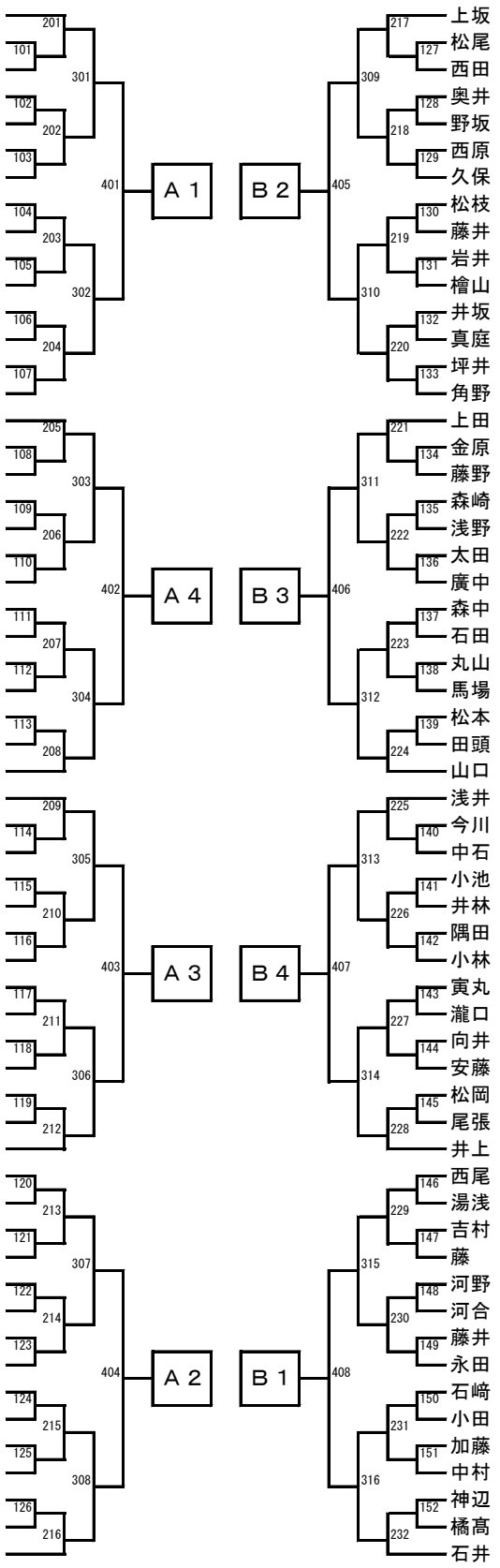
1	小野	広　島	進徳女子
2	川原	福　山	福山誠之館
3	原田	広　島	南特支
4	炭村	広　島	基町
5	山本	尾　三	広島商船
6	益田	広　島	広島商
7	西江	福　山	近大附福山
8	田治米	広　島	進徳女子
9	衣笠	福　山	福山葦陽
10	立川	広　島	広陵
11	植	広　島	祇園北
12	吉川	呉	呉高専
13	村田	福　山	福山商業
14	松岡	尾　三	総合技術
15	上田	広　島	女学院
16	和田	広　島	進徳女子
17	笹本	三　次	庄原格致
18	妹尾	福　山	近大附福山
19	菅	広　島	舟入
20	上田	広　島	基町
21	新本	広　島	賀茂
22	秋田	尾　三	広島商船
23	濱本	広　島	工大高
24	山根	広　島	広島市商
25	井上	広　島	国際学院
26	相良	広　島	広島商
27	吉田	広　島	皆実
28	林	呉	呉青山
29	端野	福　山	近大附福山
30	中村	広　島	進徳女子
31	作田	尾　三	因島
32	青山	福　山	市立福山
33	入江	広　島	広島商
34	古川	広　島	国泰寺
35	三好	広　島	基町
36	佐々木	広　島	賀茂
37	畑	呉	武田
38	奥原	広　島	女学院
39	尾津	広　島	西条農業
40	山野	広　島	広島中等
41	金丸	広　島	国際学院
42	澁川	三　次	三次
43	山手	福　山	近大附福山
44	野田	広　島	進徳女子
45	上	福　山	福山葦陽
46	友田	広　島	祇園北
47	井上	広　島	賀茂
48	松本	広　島	廿日市
49	高橋	広　島	工大高
50	江草	福　山	近大附福山
51	志藤	広　島	広島商
52	洲本	福　山	近大附福山
53	原	広　島	舟入
54	石﨑	呉	呉青山
55	森	広　島	基町
56	小林	尾　三	三原
57	藤本	広　島	皆実
58	佐藤	広　島	進徳女子
59	上坂	広　島	進徳女子
60	松尾	福　山	府中
61	西田	広　島	広陵
62	奥井	三　次	庄原格致
63	野坂	広　島	女学院
64	西原	尾　三	総合技術
65	久保	広　島	基町
66	松枝	広　島	広島商
67	藤井	福　山	市立福山
68	岩井	広　島	廿日市
69	檜山	広　島	祇園北
70	井坂	広　島	舟入
71	真庭	呉	呉青山
72	坪井	広　島	賀茂
73	角野	福　山	近大附福山
74	上田	広　島	進徳女子
75	金原	広　島	皆実
76	藤野	尾　三	三原
77	森崎	広　島	国際学院
78	浅野	広　島	賀茂
79	太田	広　島	加計
80	廣中	福　山	近大附福山
81	森中	広　島	広島商
82	石田	福　山	福山明王台
83	丸山	広　島	安古市
84	馬場	広　島	基町
85	松本	呉	武田
86	田頭	福　山	福山誠之館
87	山口	広　島	進徳女子
88	浅井	広　島	進徳女子
89	今川	福　山	福山葦陽
90	中石	広　島	皆実
91	小池	広　島	賀茂
92	井林	広　島	広島商
93	隅田	広　島	女学院
94	小林	福　山	近大附福山
95	寅丸	呉	呉青山
96	瀧口	広　島	祇園北
97	向井	広　島	基町
98	安藤	尾　三	三原
99	松岡	広　島	西条農業
100	尾張	呉	黒瀬
101	井上	福　山	近大附福山
102	西尾	広　島	広島商
103	湯浅	福　山	福山誠之館
104	吉村	尾　三	広島商船
105	藤	広　島	舟入
106	河野	広　島	祇園北
107	河合	広　島	安田女子
108	藤井	広　島	高陽
109	永田	福　山	近大附福山
110	石﨑	広　島	基町
111	小田	三　次	吉田
112	加藤	広　島	比治山
113	中村	広　島	工大高
114	神辺	広　島	女学院
115	橘高	尾　三	三原
116	石井	広　島	進徳女子