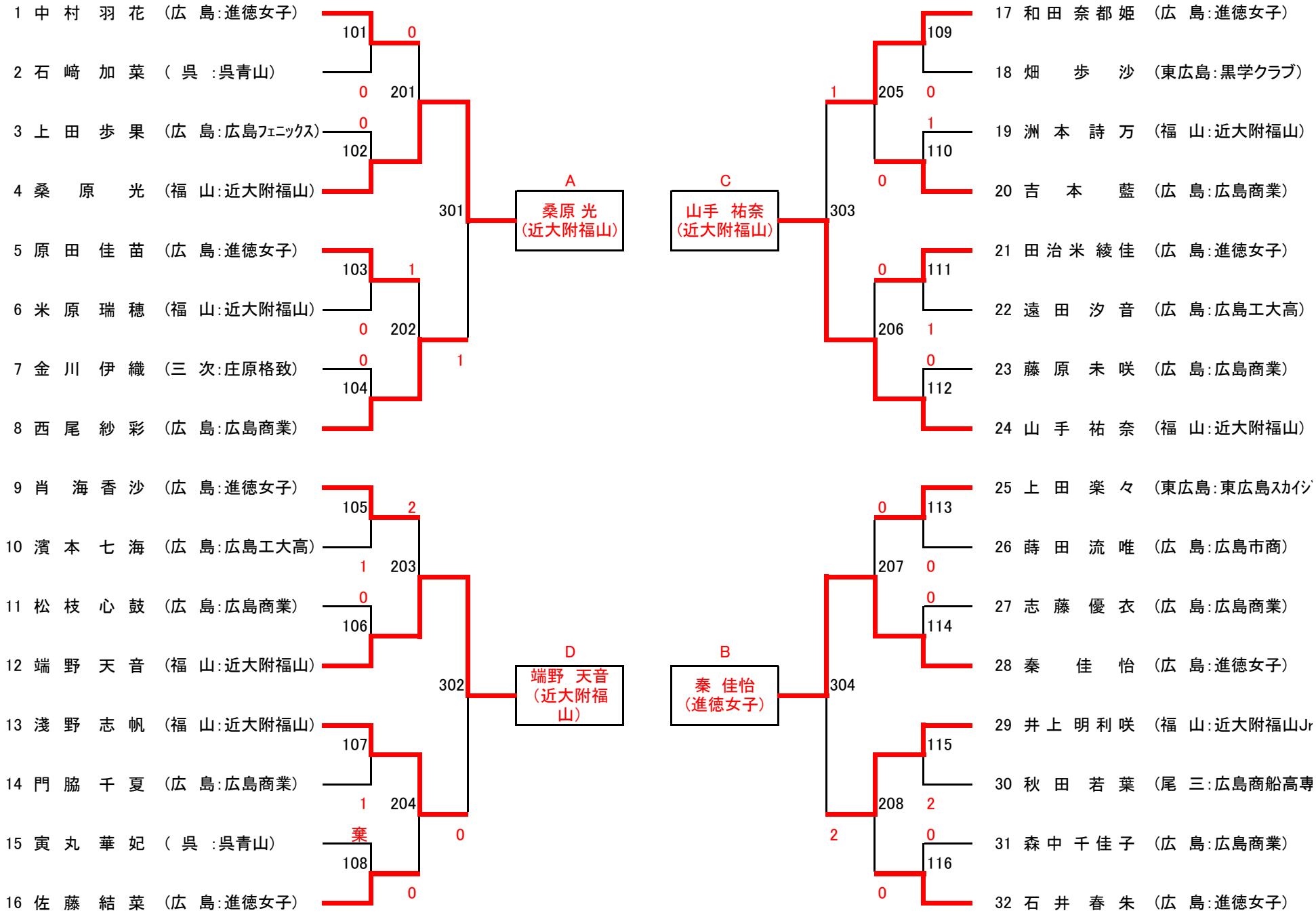第18回　広島県中学高校卓球大会　　女子シングルス